Regler for agilitystevner

www.nkk.no

Gyldig fra 01.01.2022

Låst for revidering til 31.12.2026

Versjon 3 - *nye fellesbestemmelser*

Norsk Kennel Klub

HUNDEEIERNES ORGANISASJON

INNHOLD

1 FELLESBESTEMMELSER 4

1.1 ARRANGEMENT 4
1.1.1 generelt 4
1.2 SØKNADER 4
1.3 PRØVEDOKUMENTER 4
1.4 LEDELSE AV PRØVEN 5
1.5 DOMMERE 5
1.5.1 Oppnevnelse av dommere 5
1.6 AVLYSNING AV PRØVEN 6
1.7 GODKJENNING AV PRØVERESULTATENE 6
1.8 DELTAGELSE 6
1.8.1 hunder 6
1.8.2 Førere 7
1.9 PÅMELDING 7
1.9.1 overtegning 7
1.9.2 påmeldingsavgift 7
1.9.3 Tilbakebetaling av påmeldingsavgift 7
1.9.4 Avvisning 8
1.10 DOPING – KUNSTIG STIMULI 8
1.11 DELTAGERBEGRENSNING 8
1.12 PRØVEDELTAGERS PLIKTER OG ANSVAR 8
1.12.1 Ansvar 8
1.12.2 Hundevelferd og helse 8
1.12.3 Tilsyn 9
1.12.4 Klandre dommer 9
1.13 FORSEELSER 9
1.13.1 Fører 9
1.13.2 Hund 9
1.13.3 Klager 9
1.14 DISPENSASJON 9

2 INSTRUKS FOR NKKS REPRESENTANT 10

3 INSTRUKS FOR PRØVELEDER 10

4 SÆRBESTEMMELSER FOR AGILITY 11

OM ARRANGEMENT 11

4.1 SØKNADER 11
4.2 PRØVENS FUNKSJONÆRER 11
4.3 DELTAGERBETINGELSER HUND 12
4.4 SÆRREGEL FOR TISPE MED VALPER 12
4.5 PÅMELDING LAGKLASSER 12
4.6 STARTTID 12
4.7 PÅVIRKNING 12

5 KLASSEINNDELING, RESULTATBEREGNING OG PREMIERING 13

5.1 MÅLEBREV 13
5.1.1 Foreløpig måling / endelig måling 13
5.1.2 Utfylling og innsending av målebrev 14

5.1.3 Akseptere/påklage resultat av måling ... 14
5.1.4 Kommisjonsmåling ... 14
5.1.5 Hund som blir satt opp eller ned en størrelsesklasse ... 15
5.2 KLASSEINNDELING OG KVALIFISERINGSREGLER ... 15
5.2.1 Individuelle klasser ... 15
5.2.2 Lagklasser ... 16
5.3 RESULTATBEREGNING ... 17
5.4 PREMIERING ... 18
5.4.1 Agilitymerker ... 18
5.4.2 Mellomtitler ... 18
5.4.3 CERT og Championat ... 19
5.4.4 CACIAG ... 19
6 RING, BANEOPPSETT OG KONKURRANSEAVVIKLING ... 20
6.1 GENERELT ... 20
6.2 UTFORMING AV BANEN ... 20
6.2.1 Startområde, start, mål og målområde ... 21
6.3 AVVIKLING AV KONKURRANSEN ... 22
6.3.1 Briefing ... 22
6.3.2 Fastsettelse av standardtid ... 22
6.3.3 Fastsettelse av makstid ... 22
6.3.4 Gjennomføring av klassen ... 22
6.4 OMLØP ... 23
7 BEDØMMELSE ... 23
7.1 ALMINNELIGE BANEFEIL ... 23
7.1.1 Feil på banen ... 23
7.1.2 Vegring ... 24
7.2 DISKVALIFIKASJON ... 24
8 HINDER: UTFORMING, UTFØRELSE OG BEDØMMELSE ... 25
8.1 HØYDEHOPP ... 26
8.2 MUR ... 28
8.3 HJUL ... 29
8.4 LENGDE ... 31
8.5 STIGE/BALANSEBOM ... 32
8.6 VIPPE ... 33
8.7 MØNE ... 34
8.8 TUNNEL - RØR ... 35
8.9 SLALÅM ... 36
9 INTERNASJONALE PRØVER ... 37
10 REGLER FOR NORGESMESTERSKAP ... 37
10.1 PRØVEN ... 37
10.2 DELTAKERBERETTIGELSE ... 37
10.3 KLASSEINNDELING ... 37
10.4 KVALIFISERING INDIVIDUELLE KLASSER ... 37
10.4.1 Kvalifisering til deltakelse i NM ... 37
10.4.2 Kvalifisering til finaler ... 37
10.5 KVALIFISERING LAGKLASSER ... 38
10.5.1 Kvalifisering til deltakelse i NM ... 38
10.5.2 Kvalifisering til finaler ... 38

10.6 KONKURRANSEAVVIKLING OG RESULTATREGNING 38
10.6.1 Individuelt *38*
10.6.2 Lagklasser *39*
10.7 PREMIERING 39
10.8 CERTIFIKAT 39
11 STANDARDISERTE UOFFISIELLE KLASSER **40**
11.1 BRONSEMERKEPRØVE I AGILITY 40
11.2 JUNIORKLASSE 40
11.3 SENIORKLASSE 40
12 MATERIELL **41**
12.1 MATERIELLOVERSIKT 41

FORMÅL: Målet med agility er at hundene skal utføre forskjellige hinder i en angitt rekkefølge og innenfor en angitt tid. Agility er en sport som krever et godt samarbeid mellom hund og fører. Deltakerne må være kjent med elementær trening og læringsprinsipper for hund.

1 FELLESBESTEMMELSER

Innledning: Dette gjelder alle sporter under Sportshundkommiteen. Sportene våre er svært forskjellige, eventuelle avvik vil fremkomme av gjeldende regelverk for den enkelte sport.

1.1 ARRANGEMENT

1.1.1 GENERELT

Prøven kan arrangeres av Norsk Kennel Klub (NKK), klubb/forbund som er medlem av NKK eller tilsluttet forbund som er medlem av NKK, klubb/forbund som har samarbeidsavtale med NKK eller sammenslutninger av disse.

Arrangør er økonomisk, faglig og juridisk ansvarlig for prøven.
Arrangør skal foreta stikkprøvekontroll av id/chip og vaksinasjonskort.

Arrangør og deltakere må overholde *«NKKs retningslinjer for publisering av bilder og film gjeldende for arrangører, deltakere og besøkende på NKKs arrangementer»*.

1.2 SØKNADER

Søknad om å arrangere prøve sendes til NKK, på angitt måte, innen gjeldende frister. Arrangøren står fritt til å velge hvilke(n) klasse(r) man ønsker å arrangere. Arrangør kan velge å arrangere flere konkurranser i hver gren/klasse. Klassene man ønsker å arrangere skal fremgå av søknaden.

1.3 PRØVEDOKUMENTER

Senest 4 uker etter prøven sender arrangøren til NKK:

- Rapport fra NKKs representant
- Rapport fra prøvens leder
- Oppgjørsskjema
- Resultatliste, hvor dette benyttes
- Der det finnes en digital løsning erstatter de den dokumentene over.

På bakgrunn av mottatt deltakerinformasjon fra arrangørklubben vil NKK fakturere arrangøren for aktivitetsavgift.

1.4 LEDELSE AV PRØVEN

- **Prøveleder**
  Arrangøren oppnevner prøvens leder(e), som er prøvens høyeste tekniske myndighet. Ved delt ledelse skal ansvarsområde fremgå.

- **NKK-representant**
  Dommer/hoveddommer er NKKs representant. Oppgaven kan deles av flere dommere ved lange prøver (må fremgå tydelig av innsendte papirer). Ved godkjenning av utenlandske dommere anser man disse også som kvalifisert til å være NKKs representant.

Prøvens leder og NKKs representant kan ikke være samme person. Det skal alltid være en NKK-representant tilstede under prøven.
NKKs representants myndighet og plikter kommer frem av egen instruks (se pkt 2).

Eventuelle problemer eller tvilsspørsmål, behandles og avgjøres av den myndighet spørsmålet sorteres under. Prøvens leder og NKKs representant kan når som helst gripe inn hvor de måtte anse dette nødvendig innenfor eget myndighetsområde. På dommerens subjektive skjønn og arbeid kan de imidlertid ikke influere.

- **Prøvens funksjonærer**
  Prøven funksjonærer skal motta sine instrukser fra prøvens leder, og utføre oppgaven på en forsvarlig måte, slik at prøven kan gå etter det fastsatte program.

- **Dyrevelferdskontrollør**
  Arrangør oppnevner en dyrevelferdskontrollør jf. *«Forskrift om velferd for hest og hund i konkurranser»* bestemmelser. Nødvendig informasjon og skjema finner man på www.nkk.no.

Hundefører skal under prøven følge dyrevelferdskontrollør, prøveleder og dommers anvisninger. Ønsker vedkommende å avbryte prøven skal dette meddeles dommer.

1.5 DOMMERE

1.5.1 OPPNEVNELSE AV DOMMERE

Arrangøren forespør og oppnevner dommere så snart prøven er terminfestet. Det skal kun benyttes dommere med autorisasjon for prøvetypen.
Dersom det skal benyttes utenlandske dommere, må oppgave over disse sendes til NKK senest 4 uker før prøven for klarering.

Dommer, dommerelev eller dommeraspirant kan ikke bedømme:

1. hund i eget eie,
2. hund vedkommende har eid/vært medeier i, eller solgt i løpet av de siste 6 måneder,
3. hund som eies av nærmeste familie (ektefelle, foreldre, søsken eller barn. Inkluderer også husstandsmedlemmer).

Agility er unntatt for punktene over, med unntak fra hund der man selv står som eier.

1.6 AVLYSNING AV PRØVEN

Prøver som er lagt inn i terminlisten skal avholdes med mindre spesielle forhold tilsier noe annet, eks. få påmeldte, uvær, sykdomsforfall dommer e.l. Dette avgjøres av prøvens leder i samråd med NKKs representant.

Avlysning av prøver pga. ingen eller så få påmeldte slik at fellesøvelser ikke kan gjennomføres i henhold til reglene, tas til etterretning, men arrangør må i slike tilfelle uoppfordret sende Norsk Kennel Klub informasjon om bakgrunn for avlysningen. Inviterte dommere og evt. påmeldte deltakere må varsles om det inntrufne og arrangør må sørge for at alle formelle forhold ordnes opp på forsvarlig måte.

1.7 GODKJENNING AV PRØVERESULTATENE

Dersom arrangementet er gjennomført i henhold til regelverket og aktivitetsavgiften er betalt skal prøven anerkjennes av NKK. Resultatene publiseres når prøven er anerkjent.

1.8 DELTAGELSE

1.8.1 HUNDER

Det enkelte regelverk angir hvor gammel hunden må være for å kunne delta.
Rett til å delta har hunder som er registrert i NKK eller register anerkjent av NKK. Utenlandsk hund som oppholder seg i Norge, og som eies/deleies av person bosatt i Norge, skal omregistreres til NKKs register før påmelding. Ved all omregistrering beholdes og benyttes det opprinnelige reg.nr., men det utstedes ett NKK eierbevis som også dokumenterer og bekrefter at omregistrering er foretatt.

Nox-registrerte hunder kan delta der prøvens regelverk tillater det, dog med de begrensninger som fremkommer av samme regelverk.

Alle hunder må være ID-merket for å delta på terminfestede arrangementer (utstillinger, prøver, mentaltester osv.) i Norge. ID-merkingen må være utført før påmelding til arrangementet.

I henhold til Mattilsynets forskrift nr. 614 er det forbudt å starte med hund som har fått øre og /eller hale kupert. Hunder (av tidligere kuperingsraser) som av veterinærmedisinske årsaker har amputert hale, kan etter søknad til NKK delta dersom det fremlegges veterinærattest med begrunnelse for inngrepet. Attesten må inneholde hundens reg.nr., stambokførte navn og ID-nummer.

Hunder med amputert hale kan starte dersom NKK har utstedt startbevis. Naturlig stumphale kan delta: Det vises til NKUs til enhver tid gjeldende liste over raser med naturlig stumphale.

1.8.1.1 HELSESTATUS

Hunden må være vaksinert etter de til enhver tid gjeldende regler for vaksinering, se NKKs utstillingsregler. Vaksinasjonsattest utstedt av veterinær må medbringes til prøven og fremvises på oppfordring til arrangør.

Hund kan ikke delta dersom:

- den har kliniske symptomer på sykdom,
- den har utøy,
- den er blind og/eller døv,
- drektig tispe kan ikke delta på prøve senere enn 33 dager etter første paring eller har valper under 56 dager

Hunder som stilles på prøve, skal være i god mental og fysisk helse og ikke vise tegn på sykdom. En hund kan kun delta på prøve dersom den på prøvedagen ikke utgjør noen smittefare. Ved tvil skal det framlegges veterinærattest som bekrefter dette. Dersom en hund har pådratt seg en skade som kan bekreftes av en veterinærattest, skal attesten medbringes på prøven.

For øvrig gjelder dyrevelferdslovens § 26 som regulerer eier og førers ansvar for hunders helse under konkurranser.

1.8.2 FØRERE

Rett til å delta har enhver som av NKK eller NKKs medlemsklubber ikke er fratatt denne rett. Fører som er fratatt retten til å delta på prøve i sitt hjemland av kennelklubb NKK samarbeider med kan heller ikke starte på prøve i Norge så lenge utestengelsen varer.

1.9 PÅMELDING

All påmelding er bindende, og skal skje som webpåmelding eller etter anvisning fra arrangør der webpåmelding ikke er mulig, innen påmeldingsfristens utløp. Påmelding som ikke er gitt på angitt måte aksepteres ikke. Dersom en deltaker uteblir fra prøven, skal avgiften uoppfordret sendes arrangørklubben.
Eier av påmeldt hund skal være medlem i en av NKKs medlemsklubber eller samarbeidende utenlandsk organisasjon for å oppnå medlemsrabatt.

1.9.1 OVERTEGNING

Påmeldingen stenges når prøven er fulltegnet, dersom prøvens regelverk ikke sier noe annet.

1.9.2 PÅMELDINGSAVGIFT

Prøvedeltaker som ikke er medlem av medlems klubb eller utenlandsk kennelklubb samarbeidende med NKK, skal betale dobbel påmeldingsavgift.

1.9.3 TILBAKEBETALING AV PÅMELDINGSAVGIFT

Påmeldingsavgiften betales bare tilbake hvis:

- Påmeldingen ikke godtas

- Arrangør kan etter eget valg praktisere f.eks hel eller delvis refusjon ved dokumentert sykdomsforfall for hund og/eller fører.

Påmeldingsavgiften refunderes ikke for hunder som avvises eller utestenges under prøven.

Eieren og den som disponerer hunden er ansvarlig for enhver skade hunden forvolder. NKK, arrangør, dommer, NKK representanten eller andre som medvirker ved arrangementet er ikke ansvarlig for tap eller skade ut over tilbakebetaling av startkontingenten.

1.9.4 AVVISNING

Påviselig syke/skadde hunder, aggressive hunder eller hunder det er gitt feilaktige opplysninger om i påmeldingen skal avvises. Påmeldingsavgiften refunderes ikke for hunder som avvises under prøven.

Arrangøren kan bestemme at løpske tisper får delta på prøven. Den løpske tispen får da adgang til prøveplassen i tråd med gjeldende regelverk.

1.10 DOPING – KUNSTIG STIMULI

Se NKKs til enhver tid gjeldende antidopingregler.

1.11 DELTAGERBEGRENSNING

Se gjeldende regelverk.

1.12 PRØVEDELTAGERS PLIKTER OG ANSVAR

Alle hunder skal føres i bånd på prøveområdet når de ikke er under bedømmelse eller under oppvarming på angitt sted.

1.12.1 ANSVAR

Prøvedeltakeren er ansvarlig for sin(e) hund(er). Ansvaret omfatter også å fjerne etterlatenskaper (avføring) etter hunden på tilliggende områder, så som parkeringsplasser og på veien mellom parkering og terrenget/prøveområdet. Eieren og den som disponerer hunden, er ansvarlig for eventuell skade forårsaket av hunden i forbindelse med prøven.

Valper under 4 mnd. får ikke medtas på prøven.

1.12.2 HUNDEVELFERD OG HELSE

Deltaker er ansvarlig for hundens velferd på prøven. Det er ikke tillatt å utsette hunden for en situasjon som kan sette dens helse eller velferd i fare, eksempelvis å forlate en hund i svært varm eller kald bil og/eller behandle hunden dårlig. Det er ikke tillatt å løfte en hund i halsbånd og/eller hale, gjentatt rykking i bånd, slag, spark etc. Hardhendt avstraffelse og bruk av pigghalsbånd eller strøm er ikke tillatt og kan resultere i øyeblikkelig diskvalifikasjon. For øvrig vises det til NKKs lover kap 7.

1.12.3 TILSYN

Deltaker plikter å føre tilsyn med sin(e)hund(er), også kontroll og tilsyn med hund plassert i bur, bil, campingvogn på eller utenfor prøveområde.

1.12.4 KLANDRE DOMMER

Enhver dommeravgjørelse er endelig og udiskutabel. Usportslig opptreden i samband med dommerens beslutninger er ikke tillatt**.**
Det er ikke tillatt i noe forum å klandre dommer eller åpenlyst kritisere dommerens bedømmelse.

1.13 FORSEELSER

Brudd på ovenstående regler, oppførsel i strid med god skikk og til sjenanse for andre, kan medføre innrapportering til NKK og føre til tap av premie og/eller utelukkelse av deltakelse på utstilling, prøve.

1.13.1 FØRER

Fører skal følge prøvereglene, opptre sportslig og på en måte som ikke skader hundesporten eller dens anseelse under og i forbindelse med prøven. Også før og etter prøven skal deltakere opptre slik at prøvearrangørens interesser ikke blir skadelidende.
Konflikt mellom prøvedeltakere er arrangøren uvedkommende.
Disiplinære forhold i prøveområdet påklages til prøveleder innen prøvens utløp. Forseelser av graverende art skal skriftlig rapporteres til NKK første virkedag etter prøven. Saken behandles ihht. til NKKs lover.

1.13.2 HUND

Hund som i noe tilfelle under eller i forbindelse med prøven opptrer ulempelig, f.eks. jager vilt/bufe, biter funksjonærer eller uprovosert angriper annen hund, utestenges fra prøven og mister evt. oppnådd premiering den konkurransedagen. Utestengelse vil også gjelde for dag 2 på en prøvehelg med nytt prøvenummer.
Ved slik utestengelse skal NKKs representant konsekvent omtale episoden i sin rapport, som sendes til NKK første virkedag etter prøven. Saken behandles i hht. til NKKs lover.

1.13.3 KLAGER

Vurderinger og avgjørelser som regelverket overlater til dommerens skjønn kan ikke påklages.
Deltaker som mener seg skadelidende som følge av brudd på prøvereglene, kan før prøven avsluttes, innlevere skriftlig klage til NKKs representant som behandler klagen på stedet.
Avgjørelsen kan påklages til Norsk Kennel Klub innen 1 uke sammen med klagegebyr.
Klagegebyret er til enhver tid lik det dobbelte av påmeldingsavgiften til NKK utstillinger.
Klagegebyret tilbakebetales hvis klagen tas til følge.

1.14 DISPENSASJON

NKKs Hovedstyre/NKKs Sportshundkomité kan, når særlige omstendigheter gjør det påkrevet, dispensere fra disse regler.

2 INSTRUKS FOR NKKS REPRESENTANT

- NKKs representant er dommer.
- Representanten er prøvens høyeste myndighet hva angår fortolkning av prøveregler.
- NKKs representant må være til stede under hele prøven alle dager. Oppgaven kan deles dersom prøven har lange dager eller går over flere dager.
- NKK-representanten kan delta på prøven når vedkommende ikke innehar funksjonen som NKK-representant (ved delt NKK representant).
- Om disiplinære forhold oppstår tar prøvens leder dette opp med NKKs representant og saken forsøkes løst på stedet. Dersom dette ikke lykkes, skal saken rapporteres til NKK jf. kap. 1.13.1 og 1.13.2.

3 INSTRUKS FOR PRØVELEDER

- Prøveleder oppnevnes av arrangør, og må være medlem i NKK og skal ha nødvendige kvalifikasjoner i henhold til gjeldende regelverk.
- Når utenlandsk dommer er NKK representant, er myndighetsansvaret vedrørende fellesbestemmelser prøveleders ansvar.
- Prøveleder kan delta på prøven når vedkommende ikke innehar funksjonen som prøveleder (ved delt prøvelederansvar).
- Prøveleder kan ha rollen som dyrevelferdskontrollør, og skal utføre denne i tråd med «Forskrift om velferd for hest og hund i konkurranser».
- Prøveleder er høyeste myndighet på alle andre områder enn fortolkning av regelverket. Fortolkning av regelverket er NKK-representantens ansvar, se egen instruks.
- Prøveleder må ha tilstrekkelig kjennskap til prøveformen og inngående kjennskap til regelverket.
- Prøveleder skal ha god kunnskap til prøveformens IT-løsning.
- Prøvens leder kan når som helst gripe inn dersom dette anses nødvendig innenfor eget myndighetsområde.
- Prøveleder kan avlyse prøve [jf. reglenes pkt. om avlysning, Force majeure]. Avlysning skal formidles NKKs administrasjon omgående.

4 SÆRBESTEMMELSER FOR AGILITY

OM ARRANGEMENT

Agilitystevner i Norge reguleres av dette regelverk og NKKs championatregler. Uoffisielle løp/klasser som arrangeres er ikke underlagt regelverket, men kompetansegruppen for agility (KG agility) har utarbeidet egne retningslinjer for slike arrangementer.

4.1 SØKNADER

Arrangøren kan velge å arrangere flere løp for hver klasse (både ferdighets- og lagklasse). Dersom man arrangerer flere lagklasser i løpet av et år, må dette være jevnt fordelt mellom agility- og hoppklasser. Klassen(e) man ønsker å arrangere angis i søknaden.

Dersom arrangør finner det nødvendig/hensiktsmessig å sette et øvre tak på antall deltakere på prøven skal dette spesifiseres. Arrangør må også informere om dette samtidig som prøven annonseres. Dersom det settes et øvre tak, skal påmelding skje etter prinsippet «først til mølla».

Arrangøren kan prioritere opp til 30 % av startene til deltakere som stiller som prøvefunksjonærer. Prinsippet om «først til mølla» gjelder også for disse prioriterte startene/deltakerne. Dette er betinget at det kan løses i påmeldingssystemet.

4.2 PRØVENS FUNKSJONÆRER

Arrangør som skal organisere agilityprøve må stille med nødvendig mannskap for at prøven skal kunne gjennomføres godt, og som dekker følgende funksjoner per ring i tillegg til de funksjonærer nevnt i kapittel 1.4:

- Ringansvarlig som er ansvarlig for avviklingen av konkurransen i ringen, herunder ansvar for øvrig personell, resultatberegning og øvrig kvalitetssikring av ringen. Funksjonen kan deles mellom to personer.
- Skriver/seer som skriver ned alle feil som dommeren markerer
- Tidtaker som tar tiden på hundene. Ved bruk av elektronisk tidtakeranlegg er det tilstrekkelig med en manuell tidtaker, ellers må det være to.
- Banebyggere som bygger bane etter dommerens anvisninger samt har ansvaret for å bygge opp hindrene og ha oversikt over øvrig hindermateriell etter hver ekvipasje
- Dataansvarlig som registrerer resultater, skriver ut dommer- og resultatlister
- Funksjonær som viser deltakerne inn i ringen

Ringansvarlig kan ikke melde på eller fremføre hund til bedømmelse i den ring de fungerer. Øvrige funksjonærer kan melde på og føre hund i den ring de fungerer. Ved føring av hund er det forbudt å bære synlig funksjonærmerke.

Arrangør er ansvarlig for så vel resultat som prinsipielle problemer oppstått på grunn av arrangementets tekniske detaljer.

4.3 DELTAGERBETINGELSER HUND

- Hunden må være minst 18 mnd på konkurransedagen.
- Målebrev er obligatorisk, se fremgangsmåte beskrevet i kapittel 5.1.
- Blandingshunder kan delta dersom de er registrert i NOX-registret.
- Løpske tisper har anledning til å delta i agilitykonkurranser og stiller i rekkefølge i henhold til startlistene. Arrangør kan stille et teppe på minst 2 x 1,5 m. til rådighet. Dersom arrangør velger å bruke teppe må løpetispen starte på dette. Teppet plasseres da etter førers anvisning. Eier/fører skal følge eventuelle retningslinjer fra arrangør for løpetisper.
- Hunder som er kastrert i henhold til dyrevelferdsloven og i samråd med veterinær, kan delta på agilityprøver.
- Kjemisk kastrerte hunder kan ikke delta uten gyldig dispensasjon, jf. NKKs Antidopingregelverk.
- For hunder som skal delta i agility konkurranser, kan man søke om dispensasjon for deltakelse ved døvhet.

4.4 SÆRREGEL FOR TISPE MED VALPER

Tispe som har valper under 75 dagers alder kan ikke delta på agilityprøver.

4.5 PÅMELDING LAGKLASSER

Medlemsklubber i NKK eller samarbeidende utenlandsk klubb tilknyttet FCI kan melde på ett eller flere lag til hver lagklasse.

4.6 STARTTID

Briefing for den enkelte klassen starter tidligst til innkalt møtetid. Den enkelte deltaker er ansvarlig for å møte ved korrekt ring i god tid før konkurransen starter.

4.7 PÅVIRKNING

Det er forbudt å:

- forsøke å ødelegge for andre deltakende hunder
- påvirke hund ved hjelp av person, gjenstander etc. fra utsiden av ringen. Det er dog tillatt å levere belønning til funksjonær i startområdet, ref. kapittel 6.2.1.

5 KLASSEINNDELING, RESULTATBEREGNING OG PREMIERING

Det konkurreres individuelt i fem størrelsesklasser:

- Extra Small (XS): for hunder under 28 cm i mankehøyde
- Small (S): for hunder under 35 cm i mankehøyde
- Medium (M): for hunder fra og med 35 og under 43 cm i mankehøyde
- Large (L): for hunder fra og med 43 og under 50 cm i mankehøyde
- Extra Large (XL): for hunder fra og med 43 cm i mankehøyde

Hunder målt til XS kan enten konkurrere i XS eller S, og hunder målt til L kan enten konkurrere i L eller XL. Hunden må gå i samme størrelsesklasse individuelt hele prøven. En hund kan ikke delta i annen størrelsesklasse enn den er målt til, med unntak av tilfeller beskrevet i kapittel 5.1.1-5.1.4.

Det konkurreres Lag i tre størrelsesklasser:

- Lag Small (S): for hunder som er målt til å være XS og S (under 35 cm i mankehøyde)
- Lag Medium (M): for hunder som er målt til å være M (fra og med 35 og under 43 cm i mankehøyde)
- Lag Large (L): for hunder som er målt til å være L og XL (fra og med 43 cm i mankehøyde)

På en prøvedag kan en hund, uansett fører, kun delta 1 gang per løp den er kvalifisert til – og i maksimum 6 løp pr dag.

5.1 MÅLEBREV

Norskeide hunder med norsk registreringsbevis, evt. NOX-registrering, skal benytte norsk målebrev. Det er deltakers/eiers ansvar å fremstille hund til måling.

Måling gjennomføres senest i løpet av første konkurranse hunden deltar i og målebrevet skal medbringes til alle konkurranser for fremvisning ved kontroll med mindre dette er elektronisk registrert hos NKK.

Målebrev kan utstedes av norsk agilitydommer. Arrangør kan dog, i forbindelse med en offisielt agilityprøve, benytte utenlandsk agilitydommer som er godkjent for måling i sitt hjemland til måling av hunder.

Kommisjonsmåling foretatt i VM, NoM, EO eller JO AWC vil være overordnet det norske målebrevet.

5.1.1 FORELØPIG MÅLING / ENDELIG MÅLING

- Foreløpig måling
  Dersom hunden starter i konkurranse før den er fylt 24 måneder (og endelig måling kan gjennomføres) skal en foreløpig måling gjøres. Denne kan tidligst skje etter fylte 15 måneder. Ved tvil om størrelse/høyde, kan dommeren forlange at hunden måles

av ytterligere en dommer før målebrev utstedes. Dersom en annen dommer ikke er til stede, kan deltaker/eier, inntil resultat av måling foreligger, velge om man vil starte i den høyeste eller laveste aktuelle størrelsesklassen, da evt. med de konsekvenser som beskrevet i kapittel 5.1.5.
Foreløpig måling kan kun utføres en gang.

- Endelig måling
  Endelig måling foretas før første konkurranse hunden deltar i etter den er fylt 24 måneder. Ved tvil kan dommeren forlange hunden kommisjonsmålt, kapittel 5.1.4. I påvente av kommisjonsmåling kan deltaker/eier velge om man vil starte i den høyeste eller laveste aktuelle størrelsesklassen, da evt. med de konsekvenser som beskrevet i kapittel 5.1.5.
  Endelig måling kan kun utføres en gang.

Foreløpig måling og endelig måling kan ikke utføres av samme dommer.
Dersom en hund ikke lar seg måle krysses det av for at hund ikke kan måles på målebrev og dette sendes inn til NKK. Hunden kan stille til start denne prøvehelgen (deltaker/eier velger om man vil starte i den høyeste eller laveste aktuelle størrelsesklassen, da evt. med de konsekvenser som beskrevet i kapittel 5.1.5) men skal måles igjen før neste prøvehelg. Dersom hunden fremdeles ikke lar seg måle må det arrangeres kommisjonsmåling og hunden kan ikke stille til start før den har godkjent måling.

5.1.2 UTFYLLING OG INNSENDING AV MÅLEBREV

- Foreløpig måling: Deltaker/eier medbringer tre målebrev til utfylling. Ett eksemplar av målebrev sendes inn til NKK, to eksemplarer leveres til fører. Disse skal fører medbringe ved endelig måling.
- Endelig måling: Deltaker/eier medbringer to målebrev til utfylling (dersom hunden er foreløpig målt brukes disse målebrevene). Ett eksemplar sendes til NKK, ett eksemplar leveres fører.

For målinger utført i forbindelse med offisielt agilityprøve er arrangør ansvarlig for innsending av målebrev til NKK. Dersom norsk dommer utfører måling ved andre anledninger, er dommer selv ansvarlig for innsending til NKK.

5.1.3 AKSEPTERE/PÅKLAGE RESULTAT AV MÅLING

Resultatet av målingen er å betrakte som akseptert dersom deltaker/eier ikke skriftlig påklager resultatet til NKK innen 3 uker fra måledato. Dersom resultatet påklages vil hunden bli fremstilt for kommisjonsmåling. Denne er endelig og kan ikke endres.
I påvente av kommisjonsmåling kan deltaker/eier velge om man vil starte i den høyeste eller laveste aktuelle størrelsesklassen, da evt. med de konsekvenser som beskrevet i kapittel 5.1.5.

5.1.4 KOMMISJONSMÅLING

Kommisjonsmåling er endelig (kan kun utføres en gang etter hunden er fylt 24 mnd.).

Ved behov, vil NKK organisere kommisjonsmåling. Hunden fremstilles da til måling for to dommere. Dersom disse ikke kommer til enighet, vil hunden fremstilles for en tredje dommer, hvis resultat er endelig.
Dommer som får fremvist hund til bedømming kan, dersom hunden ikke er kommisjonsmålt tidligere, forlange hunden kommisjonsmålt. Dette gjøres skriftlig til NKK innen én uke etter den aktuelle prøven.
NKK kan også kreve kommisjonsmåling for hunder som ikke tidligere er kommisjonsmålt der det er hensiktsmessig, feks. ved landslagsuttak.
I påvente av kommisjonsmåling kan deltaker/eier velge om man vil starte i den høyeste eller laveste aktuelle størrelsesklassen, da evt. med de konsekvenser som beskrevet i kapittel 5.1.5.

5.1.5 HUND SOM BLIR SATT OPP ELLER NED EN STØRRELSESKLASSE

Dersom en hund etter endelig måling eller kommisjonsmåling i Norge, evt. VM / NoM / EO / JO AWC, endrer størrelsesklasse gjelder følgende:

- Hvis hunden blir satt ned en klasse beholdes resultater, premiering og opprykk
- Hvis hunden blir satt opp en klasse slettes resultater, premiering og opprykk (inkl. CERT og Championat) oppnådd i feil klasse de siste 12 mnd.

Dette gjelder også for hund, som i påvente av resultat av måling eller kommisjonsmåling (kapittel 5.1.1 - 5.1.4) har startet i annen størrelsesklasse.

5.2 KLASSEINNDELING OG KVALIFISERINGSREGLER

5.2.1 INDIVIDUELLE KLASSER

Det er to offisielle konkurranseformer individuelt:

- Agility, som inkluderer felthindre
- Hopp, uten felthindre

Disse konkurranseformene er igjen delt inn i tre ferdighetsklasser:

- Klasse 1: Åpen for alle hunder
- Klasse 2: Åpen for hunder som har oppnådd tilstrekkelig antall opprykksnapp i klasse 1
- Klasse 3: Åpen for hunder som har oppnådd tilstrekkelig antall opprykksnapp i klasse 2

Hunder som har benyttet seg av frivillig nedrykk må ta nye opprykksnapp for å avansere i klassene – som omtalt i kapittel 5.2.1.2.

I tillegg er disse standardiserte, uoffisielle klassene beskrevet i kapittel 11:

- Bronsemerkeprøve i agility
- Junior-klasse
- Senior-klasse

5.2.1.1 NAPP OG OPPRYKK

Klasse 1: Napp tildeles i offisielle løp med 0 feilpoeng og plassering blant de 25 % beste (av totalt antall startende i klassen, rundet opp til nærmeste hele tall), dog alltid til de tre beste i klassen dersom disse har 0 feilpoeng.

Klasse 2: Napp tildeles i offisielle løp med 0 feilpoeng og plassering blant de 15 % beste (av totalt antall startende i klassen, rundet opp til nærmeste hele tall), dog alltid til de tre beste i klassen dersom disse har 0 feilpoeng.

Napp oppnådd etter norske regler, oppnådd på norske eller utenlandske prøver som arrangeres av FCI tilknyttede kennelklubber eller deres medlemsklubber har gyldighet i Norge såfremt det er i tilsvarende størrelsesklasse som i Norge. Resultatene må dokumenteres.

Når hunden har tre napp i Agility kan fører bestemme om hunden skal rykke opp til neste ferdighetsklasse i Agility.

Når hunden har tre napp i Hopp kan fører bestemme om hunden skal rykke opp til neste ferdighetsklasse i Hopp.

Opprykk som er oppnådd etter at ekvipasjen har meldt seg på en prøve meldes til arrangørs kontaktperson. Opprykk kan tidligst skje neste prøvedag, med mindre arrangør velger å utvise en vennligere praksis.

Opprykk oppnådd på utenlandske prøver som arrangeres av kennelklubber i FCIs medlemsland eller deres medlemsklubber har gyldighet i Norge såfremt det er i tilsvarende størrelsesklasse som i Norge. Opprykksresultatene må dokumenteres.

5.2.1.2 NEDRYKK

Frivillig nedrykk til klasse 2 og klasse 1 tillates, men da mister hunden nappene og må ta disse på ny før nytt opprykk. Det er tillatt med frivillig nedrykk flere ganger.

5.2.2 LAGKLASSER

Det er fire offisielle konkurranseformer for Lag:

- Lag Agility, som inkluderer felthindre
- Lag Hopp, uten felthindre
- Lagstafett Agility
- Lagstafett Hopp

Lagklasser kan gjennomføres som agilityklasse og/ eller hoppklasse. Vanskelighetsgraden på banen tilsvarer klasse 2.

Kun NKKs medlemsklubber eller samarbeidende utenlandsk klubb tilknyttet FCI kan delta med lag. Det er klubben som melder på lag. Førere til samtlige hunder på laget skal være medlem i klubben. Et lag er en helhet og utgjør ett katalognummer. Før start i lagklassen på prøvedagen (eller før tidspunkt angitt av arrangøren), meddeler klubben til sekretariatet

hvilke individuelle ekvipasjer som skal delta på hvilket lag. En og samme hund kan kun delta for én klubb pr. år. Året følger kvalifiseringsperioden for Norgesmesterskap, dvs. man kan fritt bytte etter kvalifiseringperioder er over. Det er også mulig å søke om å bytte lag ved nyttår. Evt. søknad om lagbytte med begrunnelse sendes til KG (kgagility@nkk.no) innen 1. desember. Ved innvilget lagbytte vil hunden som bytter lag miste evt. NM-napp den har oppnådd, mens klubben og hundene på det «gamle» laget beholder sine napp.

Lag Agility/Hopp:
Hvert lag kan bestå av tre eller fire hunder. Hver fører kan gå med maksimum to hunder på laget. Feil og vegringer dømmes på normal måte. Resultatet fra de tre beste hundene teller.

Lagstafett Agility/Hopp
Laget består av enten 3 eller 4 ekvipasjer, dette er opp til arrangør og annonseres i forkant av prøven. Banen deles inn i 3 eller 4 ulike baner, en for hver av lagets deltakere, men hvor hinderparken er felles. Hver bane består av 10-15 hinder og kan ikke være identisk for de ulike hundene. Felthinder er kun tillatt i Lagstafett Agility, alle andre hinder er tillatt i begge klassene. Det skal være minst to hindre som brukes som start/målhinder og samme hinder kan ikke brukes som start og målhinder i en veksling.

Tiden tas totalt for laget, den starter å gå når første hund starter og stoppes når siste hund går i mål. Feil og vegringer dømmes på normal måte.

Om hund tyvstarter, det vil si bryter starthinder før foregående hund har brutt målhinder, vil resultatet for hunden registreres som disket. Dersom en hund diskes vil laget tildeles 50 ekstra feilpoeng for dette (pr diskede hund). Tiden går fortsatt og ekvipasjen må prøve å fullføre banen så korrekt som mulig. Dersom dommeren mener at ekvipasjen prøver å handle slik at den får en tidsfordel ved å ikke fullføre banen på korrekt måte kan dommer legge til 50 sekunder på lagets tid.

Hver fører kan gå med maksimum to hunder på laget (den som har flere hunder må da ha en hjelper til å holde neste hund ved start).
Lagstafett kan ikke arrangeres i konkurransering under 30 x 40 meter.

5.3 RESULTATBEREGNING

Plasseringene bestemmes ut fra følgende:

1. Sum feilpoeng (banefeil + tidsfeil)
2. I de tilfeller der sum feilpoeng er like, vil hunden med raskest tid bli plassert først

Ved resultatlikhet deles plasseringen.
Eksempel med standardtid på 60 sek.:

Banefeil	Tid	Tidsfeil	Sum feil	Plassering
5	58,71	0,00	5,00	2
0	65,00	5,00	5,00	3
5	57,25	0,00	5,00	1
0	68,32	8,32	8,32	4
10	59,17	0,00	10,00	5
5	65,00	5,00	10,00	6

5.4 PREMIERING

Følgende premiegrader gjelder i agility:

- 0 to 5,99 feilpoeng EXCELLENT
- 6 to 15,99 feilpoeng VERY GOOD
- 16 to 25,99 feilpoeng GOOD
- > = 26 feilpoeng NO QUALIFICATION

Feilpoeng er banefeil og tidsfeil totalt. Det utdeles kritikkskjemaer eller publiseres resultater elektronisk i både individuelle klasser og i lagklasser. Individuelle resultater er stambokberettigede. Diskvalifiserte ekvipasjer eller lag tildeles ikke premie.

5.4.1 AGILITYMERKER

- Agilitymerke **bronse** tildeles alle hunder som gjennomfører bronsemerkeprøven med maksimum 30 feilpoeng, se kapittel 11.1
- Agilitymerke **sølv** tildeles alle hunder i agility klasse 1 som oppnår premiering
- Agilitymerke **gull** tildeles alle hunder i agility klasse 2 som oppnår premiering
- Agilitymerke **gull med emalje** tildeles alle hunder i agility klasse 3 som oppnår premiering

Agilitymerkene deles ut én gang i hver klasse.

5.4.2 MELLOMTITLER

Alle premieringer må være oppnådd etter 1.1.15, men behøver ikke være oppnådd for ulike dommere. Titlene kan ikke tildeles NOX-registrerte hunder.

AGI	ved tre «Excellent» i Agility klasse 1
AGII	ved tre «Excellent» i Agility klasse 2
AGIII	ved tre «Excellent» i Agility klasse 3
AGHI	ved tre «Excellent» i Agility klasse hopp 1
AGHII	ved tre «Excellent» i Agility klasse hopp 2
AGHIII	ved tre «Excellent» i Agility klasse hopp 3

Søknad om tittel gjøres på NKKs nettside, www.nkk.no .

5.4.3 CERT OG CHAMPIONAT

Hund som får CERT skal ha CERT-rosett. Likeså skal hunder som oppnår agilitychampionat eller hoppchampionat ha championat-rosett. CERT og championat tildeles kun hunder registret i NKKs eller samarbeidende klubbers registre. NOX-registrerte hunder er ikke tildelingsberettiget for CERT eller championat.

- CERT (A) tildeles den beste registrerte hunden i hver størrelsesklasse i agility klasse 3 med 0,00 feilpoeng.
  På prøver tildelt internasjonal status tildeles CERT (A) til de to beste registrerte hundene i hver størrelsesklasse i agility klasse 3 med 0,00 feilpoeng.

- CERT (H) tildeles den beste registrerte hunden i hver størrelsesklasse i hopp klasse 3 med 0,00 feilpoeng.
  På prøver tildelt internasjonal status tildeles CERT (H) til de to beste registrerte hundene i hver størrelsesklasse i hopp klasse 3 med 0,00 feilpoeng.

Hund som er «fullcertet» skal ikke tildeles flere CERT. I slike tilfeller tildeles CERTet første tildelingsberettigede hund (med 0,00 feilpoeng).

Hunden regnes som fullcertet dersom den ikke kan nyttiggjøre seg av CERTet, feks. har nødvendige antall CERT, men som ikke tilfredsstiller eksteriørkravet for oppnåelse av championat, eller allerede har CERT fra aktuell dommer.

5.4.4 CACIAG

Hund som får CACIAG skal ha CACIAG-rosett. Tilsvarende skal hund som får reserve CACIAG ha reserve CACIAG-rosett.

CACIAG tildeles beste registrerte hund i hver størrelsesklasse i agility klasse 3 med 0,00 feilpoeng på prøven som er tildelt internasjonal status. Reserve CACIAG tildeles andre beste registrerte hund med 0,00 feilpoeng om slik finnes.

Har beste hund allerede tittelen INT ACH, vil Reserve CACIAG gjelde som CACIAG.

6 RING, BANEOPPSETT OG KONKURRANSEAVVIKLING

En bane bygges med så mange hindertyper som mulig; måten hindrene er satt på bestemmer graden av vanskelighet på banen og farten det er mulig å gjennomføre på. Hunden må utføre hindrene i den gitte rekkefølgen og innenfor den forutbestemte tiden. En agilitybane skal være balansert og vektlegge både dyktighet og fart.

6.1 GENERELT

- Dommer kan kun benytte FCI-godkjente hindertyper, med relevante tilpasninger i henhold til det norske regelverket, til banebygging. Ved design av banen bruker dommeren disse hindrene etter eget skjønn.
- Konkurranseringen skal være minst 30 m x 40 m. Underlaget må ikke utgjøre en fare for hund eller fører (ikke noe knust glass, spiker, hull osv.) Når man benytter flere ringer, er det anbefalt at ringene er skilt fra hverandre med et sperret område eller med en avstand på ca. 10 m. Innendørs kan det aksepteres ringer på minimum 600 m^2, der den korteste siden er minst 15 m og den lengste er minst 30. Ringens 4 hjørner skal være ca 90 grader. Det skal ikke være søyler eller tilsvarende i konkurranseringen. Arrangør kan søke dispensasjon fra minimum ringstørrelse, denne skal sendes til NKK minst to måneder før prøven. Manglende dispensasjon medfører i rapportering til NKK.
- Et standard sett med konkurransehindre må inneholde minst 14 høydehopp-hindre. I tillegg bør følgene hinder være tilgjengelige: 1 hjul, 1 mur, 1 lengde, 1 stige, 1 møne, 1 vippe, slalåm og 3 tunneler. Elektroniske feltsensorer er tillatt.
- Før bedømmelsen starter skal dommeren inspisere hindrene og underlaget som er til disposisjon og kan, når disse er godkjent, gi banetegningen til arrangøren som setter opp banen. Dommeren sjekker deretter banen og måler den nøyaktige lengden.
- Det anbefales at antall starter pr. dommer ikke overstiger 200 pr. dag

6.2 UTFORMING AV BANEN

Utformingen av banen er utelukkende opp til dommeren og dommerens fantasi, men den naturlige siden å handle hunden på må skifte minst to ganger. En god bane vil tillate at hunden gjennomfører banen med flyt og presisjon. Målet er å oppnå den rette balansen mellom førerens kontroll over hunden, unngå feil i banen samt å gå under tiden som er satt for den enkelte banen.

- Minste tillatte avstand, målt i hundens naturlige linje, mellom to etterfølgende hinder er 6 m. Maksimal avstand, i rett linje, mellom to etterfølgende hinder er 7 m. Maksimal avstand måles i rett linje fra et nominelt punkt på hinderet hunden kommer fra til tilsvarende punkt på hinderet hunden skal til. På hoppehinder er dette punktet midt på hoppepinnen. På tunneler, felthinder, slalåm etc. er dette inngangs-/avgangspunktet.
- Føreren skal ha mulighet til å passere hvert hinder på begge sider; det skal være minst 1 m. mellom hvert hinder (med unntak av tunneler som ligger under stige eller møne).

- Ut fra nummerskiltenes plassering skal det være forståelig hvilken side hindrene skal tas fra (med unntak av U-formet tunnel hvor nummerskiltet kan settes i midten for å indikere at det er valgfri inngang / begge innganger er tillatt).
- Den reelle banelengden skal være mellom 100 og 220 meter (hundens naturlige vei). Avhengig av klassen, skal hunden forsere minst 15 hindre, men ikke mer enn 22. Ikke færre enn syv av hindrene skal være hoppehindre.
- En agilitybane skal ha tre forskjellige felthindre og i klasse 1 skal disse tas bare én gang hver (unntatt ved uforutsette hendelser). I Agility klasse 2 og 3 kan det være maksimum fire passeringer av felthinder (opp til dommerens skjønn).
- Oxer skal ikke brukes i Agility/Hopp klasse 1.
- Slalåm, hjul og mur skal kun forseres én gang hver i løpet av banen.
- Felthinder, oxer, hjul og lengde skal alltid være satt slik at hunden får en naturlig rett linje fra det foregående hinderet.
- Det første hinderet skal være et enkelt høydehopp. Det siste hinderet skal være et enkelt høydehopp eller oxer.
- Dersom et hinder skal tas flere ganger (feks. som hinder 6 og 18), må banen utformes slik at banemannskapet skal kunne gjenoppbygge det i tide.

Forskjellen mellom Agility/Hopp 1, Agility/Hopp 2 og Agility/Hopp 3 bør være:

- Hoppehøyde
- Lengden på banen
- Vanskelighetsgraden mellom klassene (lettest i kl 1)
- Farten som er brukt for å fastsette standardtiden

De samme reglene gjelder for alle størrelsesklasser, den eneste forskjellen er at hindrene må være i henhold til spesifikasjonene definert for den enkelte størrelsesklasse.

6.2.1 STARTOMRÅDE, START, MÅL OG MÅLOMRÅDE

I startområdet skal det være mulighet til å legge fra seg belønning (godbiter skal være i lukket beholder som ikke lett kan svelges av andre hunder) som funksjonær flytter til anvist sted i målområdet sammen med båndet. Bånd av alle typer materialer er tillatt (fleece, pels også videre), men det er ikke tillatt å feste eller sy leker, som for eksempel ball, på bånd. Startområdet er det området som avsatt til startende ekvipasjer, frem til konkurranseringen. Målområdet er det området utenfor konkurranseringen som er avsatt til ekvipasjen som kommer i mål.

Aktiv lek med hunden er tillatt i start- og målområdet, men er ikke tillatt innenfor konkurranseringen.

Startlinjen defineres av linjen starthinderet, evt. tidtakerutstyret, utgjør – forlenget ut til ringkanten på begge sider. Mållinjen defineres av linjen målhinderet, evt. tidtakerutstyret, utgjør.

Hvis en hund passerer det første hinderet idømmes den en vegring og den manuelle tidtakingen starter idet hunden krysser startlinjen.

Hvis tidtakerutstyr benyttes, plasseres dette så nært foran starthinderet og etter målhinderet som forsvarlig og praktisk mulig.

Det bør være nok plass (minst seks meter) for hunden ved start og målgang. Ved innendørsprøver kan dette avvike, dog minimum fire meter, så fremt forholdene forøvrig er trygge for hunden som starter / kommer i mål.

6.3 AVVIKLING AV KONKURRANSEN

Dommeren kan samle deltakerne til en orientering, forklare hvordan konkurransen skal gjennomføres, standardtid, makstid, måten konkurransen vil bli dømt på, samt minne dem på reglene før briefingen gjennomføres.

6.3.1 BRIEFING

Førere (uten hund) får minst åtte minutter til å gjennomføre briefing før klassen starter. Det skal gis tilstrekkelig tid til at første ekvipasje får hentet hunden etter briefing dersom det kun gjennomføres en briefing før klassen startes.

6.3.2 FASTSETTELSE AV STANDARDTID

Standardtiden (i sekunder) blir fastsatt med utgangspunkt i beskrivelsen gitt i dommerveiledningen. Dommeren vurderer om justeringer på tiden skal gjøres med hensyn til vanskelighetsgraden, type konkurranse, værsituasjon og underlaget hunden skal løpe på.

Eksempel: Banelengden er 160 og valgte fart er 4,0 m/s Standardtiden vil da bli 40 sekunder (160: 4,0)

Dommeren kan – om nødvendig også under selve konkurransen, men senest etter at fem hunder har fullført banen – fastsette en annen standardtid.

I klasse 3 på prøver som er tildelt internasjonal status (klasser der det deles ut CACIAG), bestemmes standardtiden ut fra tiden til den raskeste hunden med færrest banefeil + 15 %, rundet opp til nærmeste hele sekund.

Eksempel: Den raskeste hunden med færrest feil fullfører banen på 35 sek. 35 sek + 15 % = 40,25 som rundes opp til 41 sek.

6.3.3 FASTSETTELSE AV MAKSTID

Makstiden fastsettes ved å dele banelengden på 2,0 m/s for Agility - 2,5 m/s for Hopp.

6.3.4 GJENNOMFØRING AV KLASSEN

Føreren kommer inn i konkurranseringen og plasserer hunden bak startlinja. Hvis hundens halsbånd/sele og kobbel fremdeles er på, tas dette av. Av sikkerhetsmessige grunner skal hunden aldri ha noe på seg under bedømmelsen (gjelder også feks. dekken). Under bedømmelsen har føreren ikke lov til å ha noe i hendene sine. Føreren kan plassere seg hvor han vil i banen. Deltakeren kan ikke starte hunden før dommeren har gitt signal om at han er

klar. Tiden starter idet hunden passerer startlinjen (linjen starthinderet eller tidtakerutstyret utgjør – forlenget ut til ringkanten på begge sider). Både kommandoer og signaler er lov under konkurransen. Føreren må påse at hunden gjennomfører banen i korrekt rekkefølge. Fører kan hverken berøre hunden eller hindrene under løpet. Fører kan ikke utføre, gå under eller over hindrene. Bedømmelsen er ferdig og tiden stoppes når hunden krysser mållinjen ved å utføre siste hinder korrekt. Deretter forlater føreren ringen sammen med hunden sin.

6.4 OMLØP

Ved omstendigheter som føreren ikke kan lastes for – for eksempel pinner som blåser ned, annen hund i banen, funksjonær som er i veien — kan dommeren tilby ekvipasjen omløp.

Alle feil ekvipasjen har pådratt seg før hunden ble stoppet vil fortsatt bestå. Fram til det sted hunden blir stoppet vil den ikke pådra seg flere feil – imidlertid må føreren gjennomføre banen etter beste evne, det vil si gjøre et godt forsøk. Ytterligere feil vil først påløpe etter det sted der hunden opprinnelig ble stoppet.

Omløp vil også gjøres for eksempel ved tilfeller der ekvipasjens tid ikke er registrert. Eventuelle feil ekvipasjen har pådratt seg vil fortsatt bestå – bare tiden registreres fra omløpet. Ekvipasjen vil ikke pådra seg ytterligere feil - imidlertid må føreren gjennomføre banen etter beste evne, det vil si gjøre et godt forsøk.

7 BEDØMMELSE

Både hund og fører er under dommerens tilsyn fra de kommer inn i ringen til de begge har forlatt den. Dommeren må særlig følge med for å hindre uakseptabel behandling av hunden.

Deltaker skal ikke ha innvendinger mot dommerens avgjørelser da disse er endelige. Dommer må ikke klandres.

Alle uventede forhold vurderes av dommeren i hvert enkelt tilfelle. I slike tilfeller må dommeren være konsekvent hele tiden.

Hvert eneste forsøk på å ta et hinder skal bedømmes.

7.1 ALMINNELIGE BANEFEIL

Feil deles inn i:

- Tidsfeil: Feil for å ikke fullføre banen innenfor standardtiden. Antall tidsfeil er lik overskridelsen av standardtiden i sekunder med 2 desimaler.
- Banefeil:
  - Feil for å ikke forsere banen riktig
  - For hver berøring en fører bedømmes å ha fordel av, idømmes det feil.

7.1.1 FEIL PÅ BANEN

Alle feil på banen dømmes med 5 feilpoeng.

Ved nedrivninger eller manglende felt vil hunden pådra seg feil, men kan fortsette løpet. Det dømmes feil hver gang en del av et hinder blir revet (5 feilpoeng).

I tillegg kan man få feil på enkelthinder. Dette er beskrevet i kapittel 8.

7.1.2 VEGRING

Følgende medfører en vegring (5 feilpoeng):

- Hund som stopper foran et hinder den skal ta
- Hund som stopper i banen
- Hund som snur vekk fra eller løper forbi et hinder den skal ta

En hund kan bare ilegges vegring (for å stoppe foran et hinder, å snu vekk fra et hinder eller å løpe forbi et hinder) når den er på samme side som hinderet skal tas fra.

Alle vegringer må rettes opp, hvis ikke vil ekvipasjen bli disket når den passerer neste hinder. I tillegg kan man få vegringer på enkelthinder. Dette er beskrevet i kapittel 8.

7.2 DISKVALIFIKASJON

- Usømmelig opptreden overfor dommeren
- Hardhendt behandling av hunden
- Fører som viser usportslig opptreden
- Overskredet makstid
- Tre vegringer
- Hund som tar, eller berører, hindrene i feil rekkefølge (inkludert å gå under, over eller gjennom et hinder; bortsett fra under mønet eller stigen dersom dette skjer i forbindelse med en vegring på en tunell som ligger under hinderet)
- Hund som tar et hinder feil vei
- Hund river/ødelegger et hinder, før det skal tas, på en slik måte at det ikke umiddelbart kan tas korrekt om igjen. Vær oppmerksom på at hvis et hinder skal tas flere ganger (feks. som hinder 6 og 18) må det kunne gjenoppbygges i tide av banemannskapet (ingen diskvalifikasjon)
- Fører river/ødelegger et hinder
- Fører utfører et hinder, hopper over eller passerer under eller gjennom et hinder
- Fører har noe i hånden
- Plassere hunden tilbake på startplass igjen etter at den har brutt startlinjen (hvis det ikke er gitt beskjed av dommeren)
- Hund som har halsbånd, sele eller tilsvarende på i banen
- Føreren avslutter løpet før siste hinder (hvis det ikke er gitt beskjed av dommeren)
- Hund som lufter seg i banen, løper ut av ringen eller ikke lenger er under kontroll
- Hund som konstant snapper etter eller biter etter føreren
- Starter uten at dommere har gitt startsignal
- Vegring som ikke rettes opp

Diskvalifikasjon betyr at ekvipasjen kan fullføre løpet under konkurransemessige former, dersom dommeren ikke bestemmer noe annet. Diskvalifikasjon må dømmes tydelig (i form av fløyte, etc.) av dommeren.

8 HINDER: UTFORMING, UTFØRELSE OG BEDØMMELSE

Følgende av FCIs hindertyper er godkjent for bruk på nasjonale konkurranser:

Hopphindre

- Høydehopp
- Mur
- Hjul
- Lengde

Felthindre

- Vippe
- Møne
- Stige/Balansebom

Øvrige hindertyper

- Tunnel - Rør
- Slalåm

Fargen på feltene må ikke være hvite, brune eller svarte. Elektroniske feltsensorer kan benyttes som et hjelpemiddel for dommeren.

Hindrene må være tilstrekkelig sikre og av en slik kvalitet at konkurransen kan gjennomføres på en forsvarlig måte. Tape eller annet som markerer hvor hinderet skal stå må ikke være plassert slik at hunden kan tråkke på det. Hindrene må være i henhold til tegninger og spesifikasjoner i påfølgende kapittel.

Utfyllende beskrivelse for konstruksjon av ovennevnte hinder finnes i FCIs Obstacle Gudelines på www.fci.be. Vær oppmerksom på at hoppehøyder må tilfredsstille de norske størrelsesklassene og at hjul med ramme er faset ut i Norge (tillates kun i overgangsfasen som er ut 2022).

8.1 HØYDEHOPP

A. ENKELT HØYDEHOPP

Enkelt Høydehopp

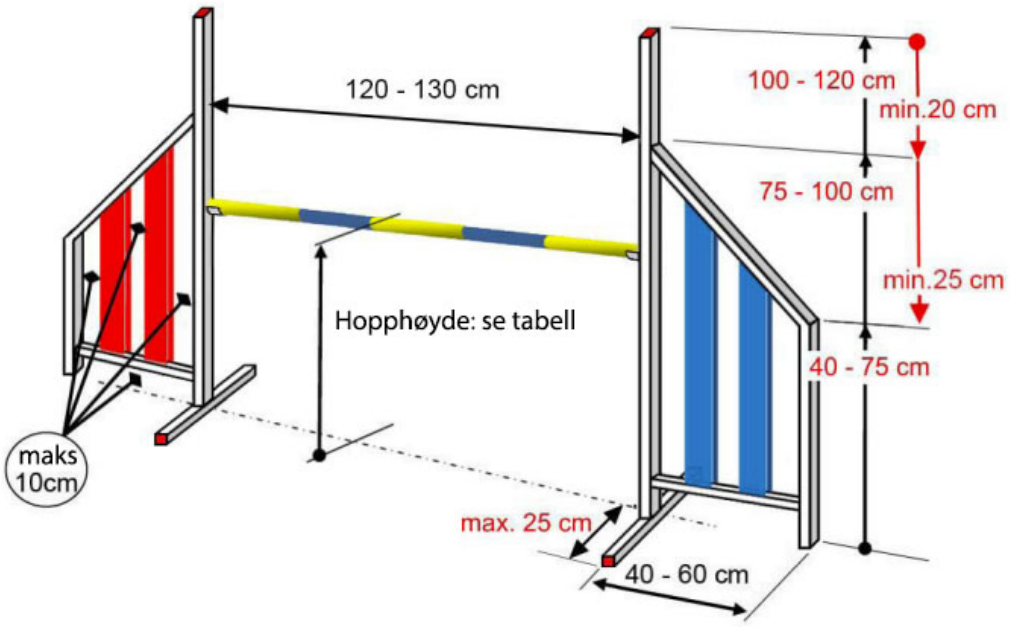

Lengden på den nedrivbare pinnen: 120 – 130 cm.

Hinderet består av to vinger og én pinne. Pinnen er laget av tre eller sikkert syntetisk materiale (metall er ikke tillatt). Diameteren på pinnen er 3-5 cm og den skal ha minst tre felter/segmenter med kontrastfarge.

Bredde på vingene: 40 cm – 60 cm.

Den innerste, vertikale stolpen på vingen skal være 100 - 120 cm høy. Starten på avskråingen av vingen, festet til den innerste stolpen, skal være 75 - 100 cm høy. Der avskråingen slutter, ytterst på vingen, skal høyden være 40 - 75 cm.

Det skal være en høydeforskjell på minst 20 cm mellom toppen på den innerste vertikale stolpen og starten på avskråingen og minst 25 cm mellom starten på- og avslutningen av avskråingen. Vingene kan ikke være festet til hverandre eller til hoppe-pinnen.

Vingene kan ikke ha form som trekanter eller rettvinklede firkanter og de kan ikke være hel-fylte.

Hundene skal ikke kunne passere under eller gjennom noen del av vingen.

Ingen deler (for eksempel pinneholdere eller skåler), det være seg avtagbare eller permanente, skal stikke ut fra hinderet eller vingen, bortsett fra de som hoppepinnene i bruk ligger på.

Høyde:

Størrelse	Høyde	Dybde oxer
Ekstra small	10-20 cm	Maks 20 cm
Small	20-30 cm	Maks 30 cm
Medium	30-40 cm	Maks 40 cm
Large	40-50 cm	Maks 50 cm
Ekstra Large	50-60 cm	Maks 50 cm

I lagklassene skal høyden være 20 cm for S og XS, 50 cm for L og XL.

Korrekt hinderutførelse
Hunden skal hoppe over pinnen uten å rive noen av delene av hinderet.

Bedømmelse

- Hver gang en del av et hinder blir revet: Feil. Vær oppmerksom på at hvis et hinder skal tas flere ganger må det kunne gjenoppbygges i tide av banemannskapet (ingen diskvalifikasjon).
- Hund som går under hoppepinnen: Vegring
- Hund som hopper over vingen på hoppehinderet: Vegring

B. OXER (dobbelthinder)

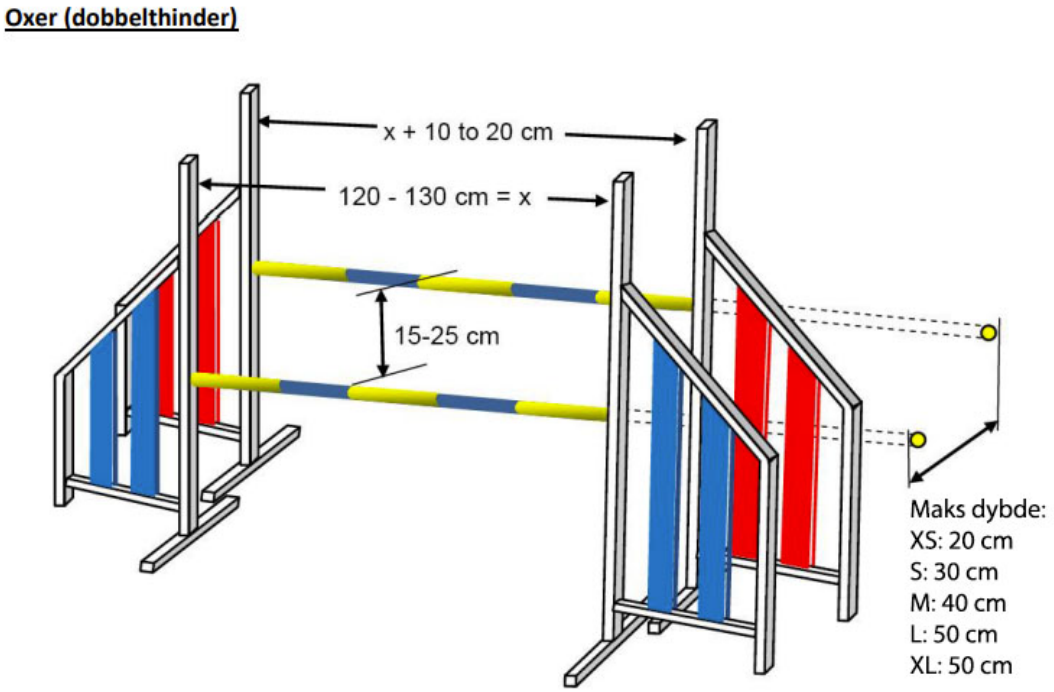

To enkle høydehopp-hinder (som beskrevet under punkt A) kan bli satt sammen for å utgjøre et dobbelthinder. Hoppepinnene settes i stigende rekkefølge med en høydeforskjell på 10 til 25 cm.

Den høyeste hoppepinnen skal plasseres bakerst og med høydene i tabellen over.

Lengden på den nedrivbare pinnen på det første hinderet: 120 cm – 130 cm. Lengden på pinnen på det bakerste hinderet må være 10 til 20 cm lengre enn pinnen på det første hinderet. Ingen deler (for eksempel pinneholdere eller skåler), det være seg avtagbare eller permanente, skal stikke ut fra hinderet eller vingen, bortsett fra de som hoppepinnene i bruk ligger på. Det anbefales at begge pinnene er delbare.

Korrekt hinderutførelse
Hunden skal hoppe over pinnene uten å rive noen av delene av hinderet.

Bedømmelse
Oxer dømmes på samme måte som høydehopp.

8.2 MUR

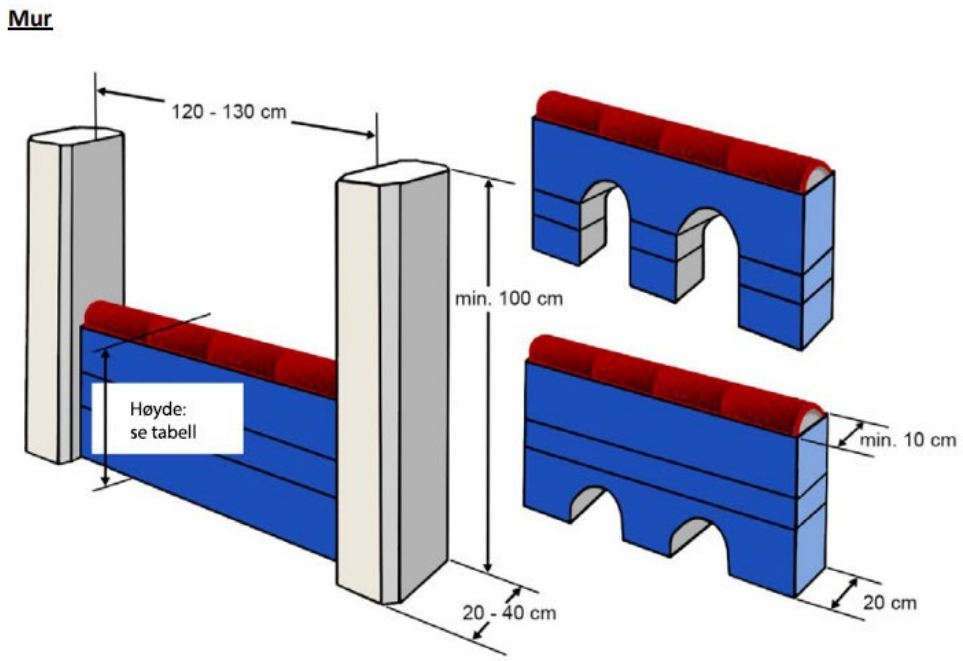

Høyde:

Størrelse	Høyde
Ekstra small	10- 20 cm
Small	20-30 cm
Medium	30-40 cm
Large	40-50 cm
Ekstra Large	50-60 cm

Bredde: 120 cm – 130 cm. Ca. 20 cm tykk i bunnen og minst 10 cm tykk på toppen.

Muren kan ha en eller to tunnelformede åpninger og må bestå av separate elementer - teleskopvegger er ikke tillatt. Muren skal ha tre til fem nedrivbare enheter på toppen. Bunnen eller sidene av de nedrivbare delene må være lukket. Formen på enhetene: 

Tårnene er en del av hinderet, må være minst 100 - 120 cm høye, og kan ikke være festet til midtpanelet. Dybde og bredde på tårnene, minimum 20 cm og maks 40 cm. Dersom tårnene er runde, skal diameteren deres være på 30 til 40 cm.

Muren må være laget av tre eller trygt syntetisk materiale (metall ikke tillatt).
I lagkonkurransene skal XS og S benytte 20 cm høy mur, L og XL skal benytte mur på 50 cm.

Korrekt hinderutførelse
Hunden skal hoppe over de nedrivbare elmentene på muren uten å rive noen av delene av hinderet.

Bedømmelse
Mur dømmes på samme måte som høydehopp.

8.3 HJUL

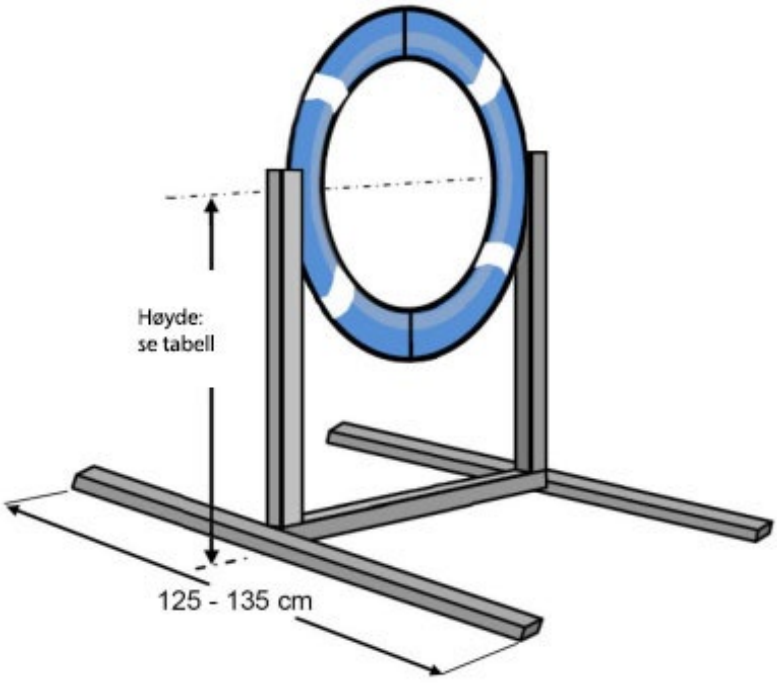

Hjulet skal være rammeløst og delbart. Hullet skal ha en diameter på mellom 45 cm og 60 cm

Hjulet skal være minst 8 cm og maks 18 cm bredt. Den nedre halvdelen av hjulet må være lukket eller fylt av sikkerhetsmessige årsaker.

Hjulet må ha en konsistent form, konstruert ved hjelp av et støtabsorberende materiale. Hjulet er festet med en stolpe på hver side av dekket og må kunne justeres i høyde. Konstruksjonen må gi tilstrekkelig stabilitet for å sikre at hindret ikke tippes over for enkelt. Støttene må ikke stikke over toppen av dekket.

Lett materiale er ikke tillatt, hinderet skal være robust og stabilt.

Størrelse	**Høyde fra bakken til midten av hjulet**
Ekstra small	55 cm
Small	55 cm
Medium	55 cm
Large	70 cm
Ekstra Large	80 cm

Korrekt hinderutførelse
Hunden skal hoppe gjennom hjulet uten at det deler seg.

Bedømmelse

- Hund som passerer mellom hjulet og rammen, eller på annen måte passerer hjulet uten å hoppe gjennom ringen: Vegning
- Hvis hjulet deler seg ved vegring: diskvalifikasjon
- Hvis hjulet deler seg når hunden hopper gjennom: Feil

8.4 LENGDE

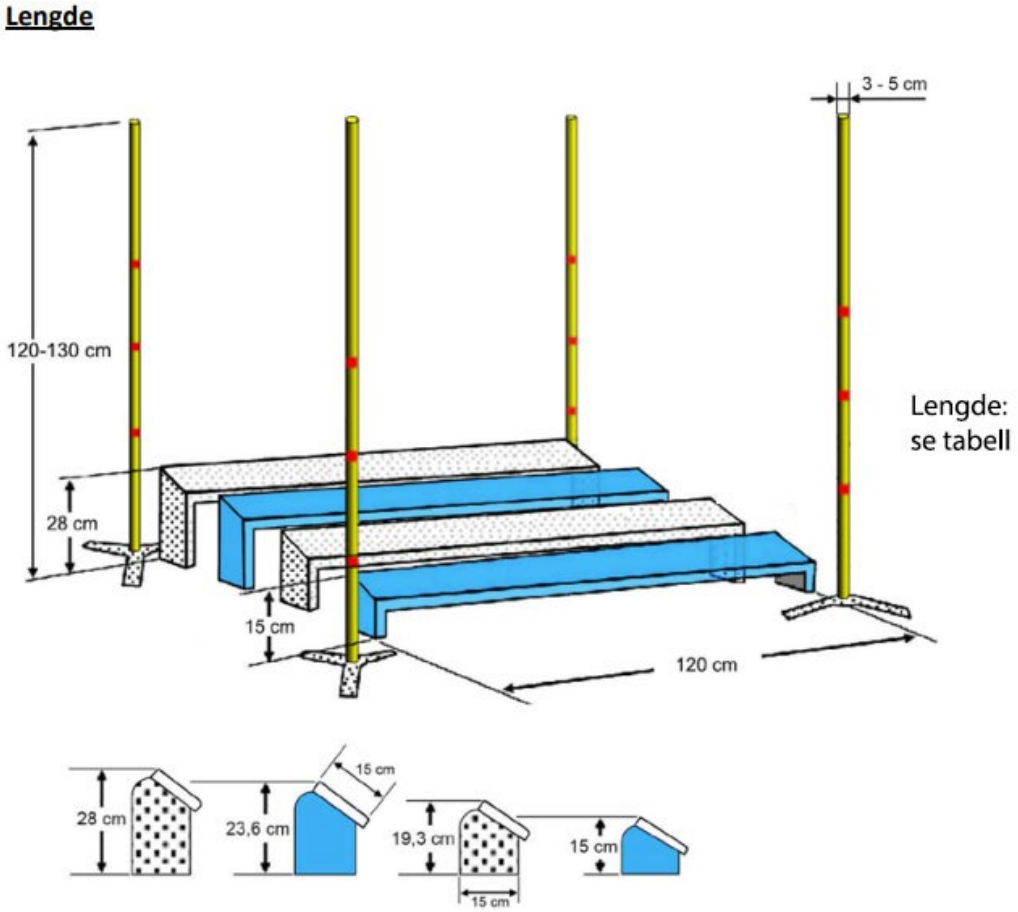

To til fire elementer utgjør en lengde.

Bredden på lengden er 120 cm i front, tillatt 150 cm på baksiden. Elementene settes i stigende rekkefølge. Det laveste elementet i front skal ha høyde på 15 cm. Høyde på det høyeste elementet er 28 cm. Dybden på hvert element er 15 cm med stigende høyde. Hellingsvinkelen til enhetene må være slik at forkanten av hver enhet ikke er høyere enn bakkanten til den forrige enheten. Toppen på elementene (men ikke nødvendigvis føttene) må være laget av tre eller trygt syntetisk materiale (metall ikke tillatt).

Hjørnepinner, med høyde på 120 til 130 cm og diameter 3 - 5 cm, skal være plassert på alle fire hjørner (ikke satt fast til noen av elementene). Toppen på disse pinnene bør være tildekket for å beskytte hunden og føreren. Hjørnepinnene anses ikke som en del av hinderet, men er kun en hjelp for dommeren.

Størrelse	Lengde	Antall deler
Ekstra small	35-40 cm	2
Small	40-50 cm	2
Medium	70-90 cm	3
Large	90-120 cm	4
Ekstra Large	120-150 cm	4

I lagkonkurransene skal XS og S benytte lengde på 40 cm, L og XL skal benytte lengde på 120 cm.

Korrekt hinderutførelse
Hunden skal hoppe over lengden, i den retning det skal utføres, uten å rive noen av lengdeelementene.

Bedømmelse

- Hund som løper forbi, hopper inn eller ut fra siden eller ikke hopper over hele lengdehinderet: Vegring
- Riv av lengdeelementer: Feil
- Ingen annen kontakt med hinderet medfører feil (det idømmes ikke feil dersom fører eller hund berører eller river markeringspinnene, selv ikke om dette fører til at en av selve lengde-elementene faller).

8.5 STIGE/BALANSEBOM

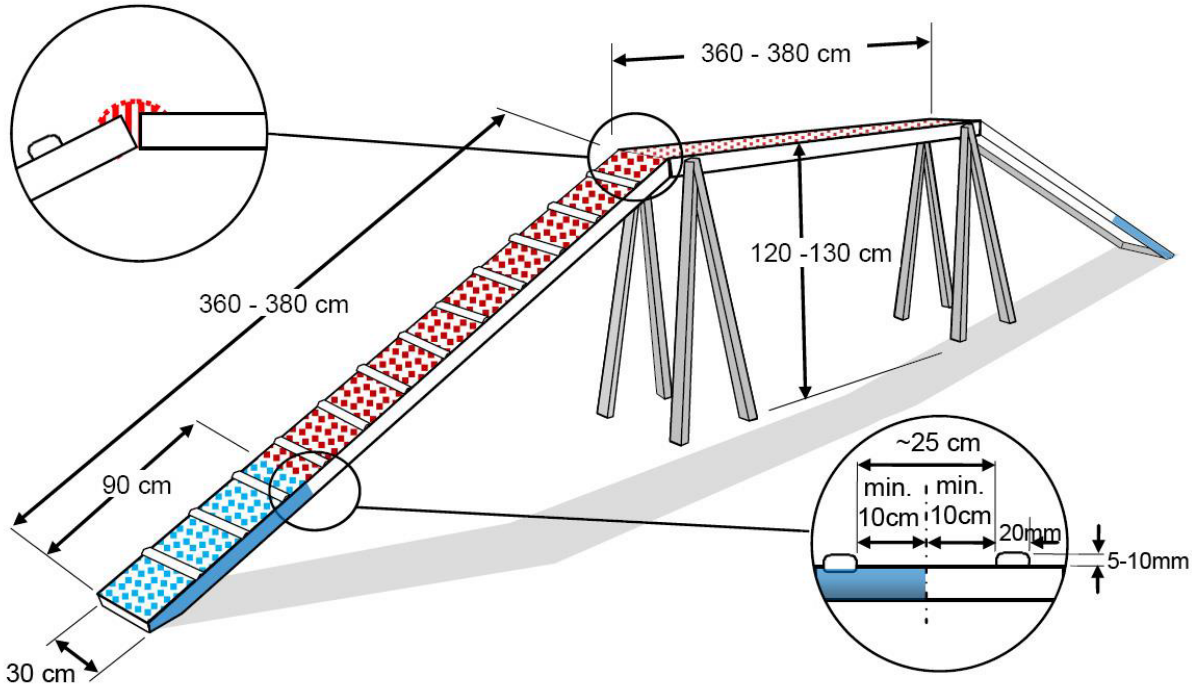

Høyde: minimum 120 cm - maksimum 130 cm

De enkelte delene av stigen skal minimum være 360 cm og maksimum 380 cm lange og 30 cm brede. Overflaten skal være sklisikker. Hver rampe opp og ned skal ha antisklipinner med jevne mellomrom (omtrent hver 25 cm), for å unngå at hunden sklir og for at klatringen skal være lettere. Det skal ikke være pinner innenfor de første 10 cm fra starten på feltet. Pinnene skal være 2 cm brede og 0,5 til 1 cm tykke og ikke ha skarpe kanter. De nederste 90 cm på rampene skal ha en annen farge (også på siden) for å indikere feltet. Enden av rampene må fylles (ingen hull) og ikke være avrettet for mye (ingen skarpe kanter). Understellet og bena til stigen må sikre tilstrekkelig stabilitet og understellet kan ikke være høyere enn toppen av hinderet. Beina og understellet skal ikke hindre at dommeren kan plassere en tunnel under stigen på en sikker måte.

Korrekt hinderutførelse
Hunden skal ta seg over stigen/balansebommen, berøre opprampen med alle fire labber og feltet ned fra hinderet med minst en labb eller del av labben.
Hunden regnes å ha forlatt hinderet når alle fire bena er på bakken

Bedømmelse

- En hund som ikke berører opprampen med alle fire labber: Vegring
- Hund som løper under eller hopper over stigen: Vegring
- En hund som ikke berører feltet ned fra hinderet med minst en labb eller del av labben: Feil
- En hund som forlater stigen før den har berørt nedgangen med alle fire labber: Vegring

8.6 VIPPE

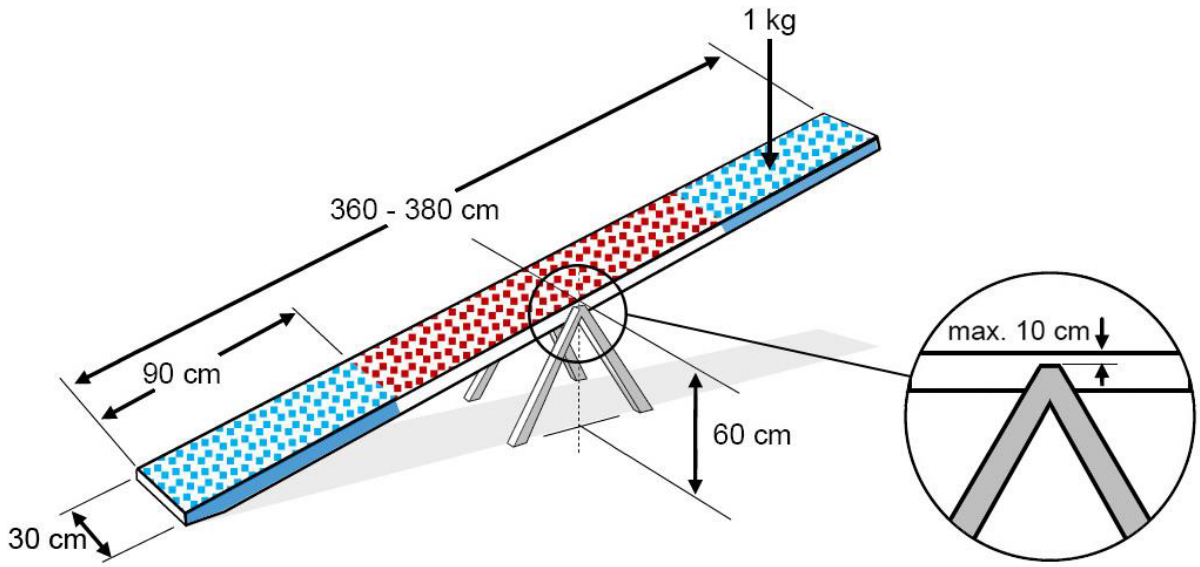

Lengden på planken skal være minimum 360 cm og maksimum 380 cm og ha en bredde på 30 cm. Høyden på midtbraketten skal være 60 cm målt fra bakken til overkant av vippeplanken ved midtpunktet av vippa. Vippas aksel skal ikke være mer enn 10 cm fra toppen av vippebladet.
Feltene: samme som på stigen.
Endene på vippeplanken må ikke være farlig for hund eller handler. Enden av vippeplanken må fylles (ingen hull) og ikke være avrettet for mye (ingen skarpe kanter).
Hinderet må være stabilt og planken må ha en sklisikker overflate. Her er ikke antisklipinner lov. Vippa må være riktig balansert (må ikke tippe for fort eller for sakte) og tillate små hunder å vippe den uten problemer.
Sjekk: Vippa må treffe bakken innen to til tre sekunder når en vekt på 1 kilo blir plassert midt på feltet. Hvis dette ikke er tilfelle må man justere vippa.

Korrekt hinderutførelse
Hunden skal berøre oppgangen (før midtpunktet) med alle fire labber, ta seg over vippa og berøre feltet ned med minst en labb eller del av labben.

Hunden regnes å ha forlatt hinderet når alle fire bena er på bakken.

Bedømming

- En hund som ikke berører oppgangen med alle fire labber: Vegring
- Hund som løper under eller hopper over vippa: Vegring
- En hund som ikke berører feltet ned fra hinderet med minst en labb eller del av labben: Feil
- En hund som forlater vippa før den har passert midtpunktet med alle fire labber: Vegring
- Vippa berører ikke bakken før hunden forlater hinderet: Feil

8.7 MØNE

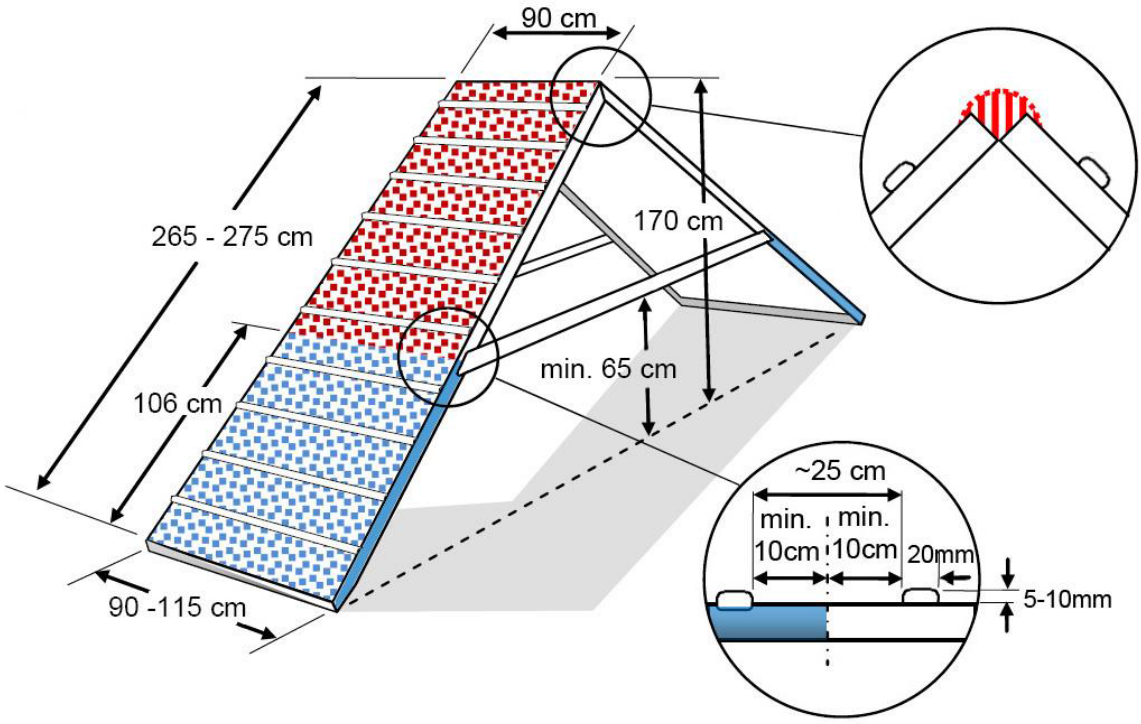

To ramper satt sammen som likner en A. Bredde: minimum 90 cm, som kan utvides på bunn til å være 115 cm. Ytterpunktet/toppen må være 170 cm fra bakken for alle hunder. Lengden på elementene må være minimum 265 cm og maksimum 275 cm. Selve mønet må ha en sklisikker overflate. Hvert element skal ha antisklipinner med jevne mellomrom (omtrent hver 25 cm) for å unngå at hunden sklir og for at klatringen skal være lettere, men ikke innenfor 10 cm fra starten på feltet. Pinnene skal være 2 cm brede og 0,5 til 1 cm tykke og må ikke ha skarpe kanter. De siste 106 cm fra bunnen av hvert element skal ha en annen farge (også på siden) for å indikere feltet. Enden av rampene må fylles (ingen hull) og ikke være avrettet for mye (ingen skarpe kanter). Toppen av mønet må ikke være farlig for hunden og den må om nødvendig være tildekket.

Støttende konstruksjon skal ikke hindre at dommeren kan plassere en tunnel under mønet på en sikker måte.

Korrekt hinderutførelse
Hunden skal berøre opprampen med minst fire labber, ta seg over mønet og berøre nedfeltet med minst en labb eller del av labben.
Hunden regnes å ha forlatt hinderet når alle fire bena er på bakken.

Bedømming

- En hund som ikke berører opprampen med alle fire labber: Vegring
- Hund som løper under eller hopper over mønet: Vegring
- En hund som ikke berører feltet ned fra hinderet med minst en labb eller del av labben: Feil
- En hund som forlater hinderet før den har berørt nedgangen med alle fire labber: Vegring
- En hund som passerer toppen av mønet og berører bakken før den berører nedgangen: Disk

8.8 TUNNEL - RØR

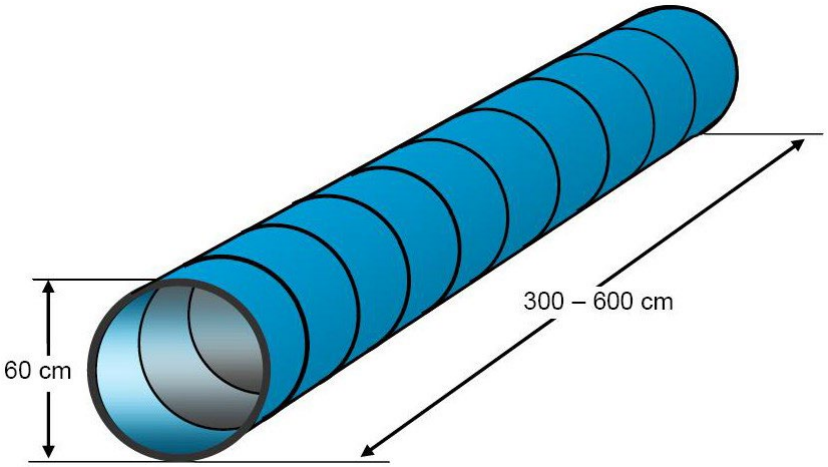

Diameter: 60 cm - Lengde: 3 til 6 m.

Tunnelen må være fleksibel slik at en sving kan formes, og innsiden av tunnelene skal være av et ensartet antiskli materiale. Tunnelene skal være i en lys farge, både på inn- og utside. Tunnelen må alltid trekkes ut i full lengde. Ved sikring av tunnelen må stroppene eller båndene følge tunnelens konturer og ikke føre til at den blir misformet eller at dens diameter reduseres. Tunnelene må ha tilstrekkelig sikring og være stabile, minst fire par med sandsekker må brukes – ett par med sandsekker pr meter anbefales.

Korrekt hinderutførelse
Hunden skal ta seg gjennom tunnelen.

Bedømming

- Hund som stikker hodet eller en pote inn i en tunnel og kommer ut igjen: Vegring
- Hund som hopper over en tunnel: Vegring
- Alle ukorrekte forsøk på å utføre hinderpassering når hunden nærmer seg hinderet fra siden: Vegring

8.9 SLALÅM

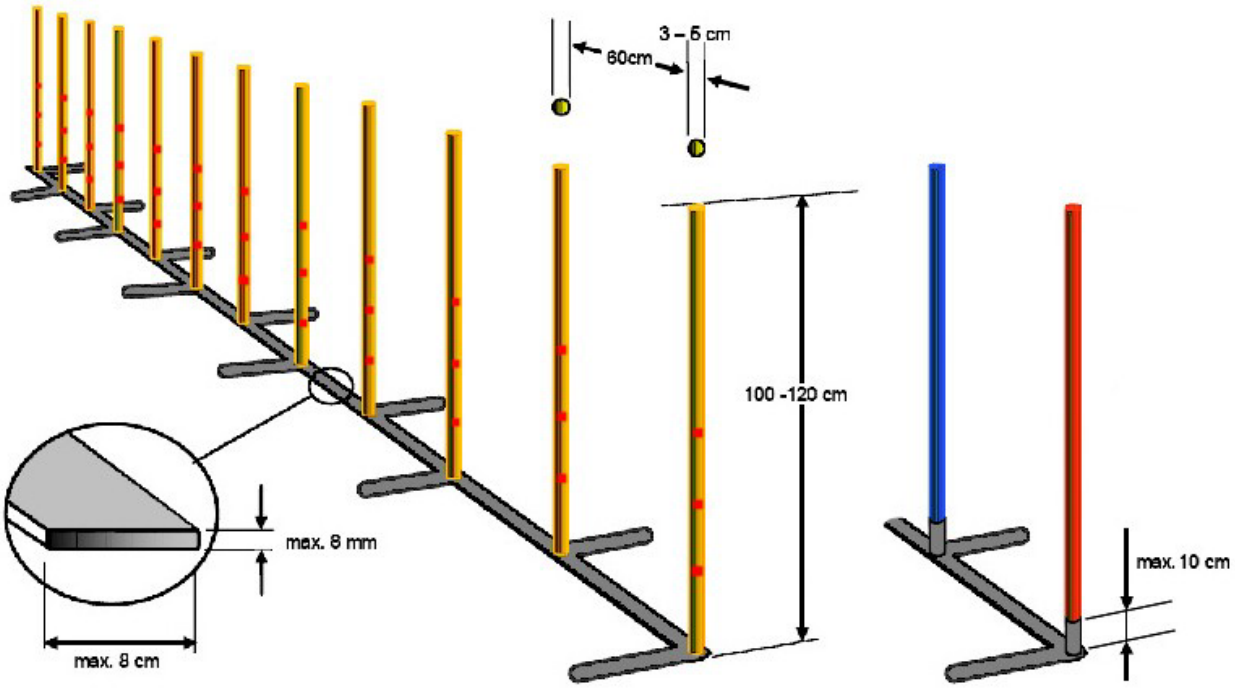

Antall pinner: 12.

Pinnene skal være stive og har en diameter på 3 til 5 cm. Pinnene skal være av tre eller sikkert syntetisk materiale (kan ikke være av metall). Høyden på pinnene skal være 100 cm til 120 cm. Fargene på pinnene skal være kontrasterende enten fra topp til bunn eller mellom påfølgende pinner. Avstanden MELLOM pinnene skal være 60 cm (ikke senter-senter). Slalåmhinderets «fot»/ramme skal ikke være mer enn 0,8 cm høy totalt og ikke over 8 cm bred. Konsollene/koppene som holder pinnene på plass, må være festet solid til rammen og ikke være høyere enn 10 cm. Sidestøttene til rammen må ikke være i veien for hunden når den vever normalt.

Korrekt hinderutførelse
Hunden skal forsere hinderet ved å ta annenhver pinne fra venstre- og annenhver fra høyre side. Den første pinnen må være på venstre siden av hunden, nummer to på høyre osv. Feil må rettes opp umiddelbart eller ved å starte på nytt fra begynnelsen.

Bedømming

- Hver gang hunden går inn feil i slalåmen, også når den nærmer seg hinderet fra siden: Vegring
- Hund som forlater slalåmen før den er fullført: Feil
- Hund som ikke tar annenhver pinne (hopper over en port): Feil
- Hund som tar slalåmen baklengs (mer enn to porter): Disk

Hunden vil bare pådra seg feil en gang i slalåmen, men kan få flere vegringer.

Hinderet må passeres riktig før hunden tar neste hinder, ellers blir man disket på neste hinder.

9 INTERNASJONALE PRØVER

Det er bare Agility klasse 3 og Hopp klasse 3 som arrangeres som internasjonale klasser. Ved internasjonale klasser gjelder FCIs internasjonale agilityregler – se www.fci.be/en/ - for så vel hindertyper og -mål, størrelsesklasser, standardtid og bedømmelse.

10 REGLER FOR NORGESMESTERSKAP

10.1 PRØVEN

NKK arrangerer hvert år Norgesmesterskapet i Agility (heretter kalt NM). NKK kan sette arrangementet bort til medlemsklubb(er). Arrangerende klubbs styre eller det prøvestyre denne oppnevner er ansvarlig for at NM avvikles på riktig måte og avgjør saker som prøvens leder forelegger. Denne har ansvaret for den tekniske gjennomføringen og for at ordensbestemmelsene overholdes. Ved NM arrangert av medlemsklubb(er) kan NKK oppnevne sin representant.

Kvalifiseringsløpene arrangeres som en ordinær prøve, med unntak av at kun kvalifiserte lag kan melde på (se kapittel 10.5.1). Individuelt kan alle som oppfyller kravene i agilityreglenes kap. kapittel 1.8 melde på kvalifiseringsløpene, men bare de som oppfyller deltakerbetingelsene i kap. 10.2 og kapittel 10.4.1 kan kvalifisere til finalene.
Prøven for øvrig avholdes i henhold til NKKs regler for agility-prøver som egen prøve med de unntak og tillegg som er spesifisert nedenfor.

10.2 DELTAKERBERETTIGELSE

Hunden må være minst 18 måneder og være registrert i NKK, NOX eller annet register godkjent av NKK.
Eier/handler må være medlem av NKK og være enten norsk statsborger eller utenlandsk statsborger med fast bostedsadresse i Norge (jf. folkeregisteret).
Tellende resultat for kvalifisering i lagklassen oppnås bare når alle deltakere på laget oppfyller de generelle krav til deltakelse.
Regjerende norgesmester i individuelle klasser er automatisk kvalifisert til finaleomgangene.

10.3 KLASSEINNDELING

Det konkurreres etter NKKs agilityregler i følgende klasser: agilityklasse, hoppklasse og lagklasse (hopp og agility).

10.4 KVALIFISERING INDIVIDUELLE KLASSER

10.4.1 KVALIFISERING TIL DELTAKELSE I NM

Hunden må oppfylle kravene til å stille i agility klasse 3 og hopp klasse 3.

10.4.2 KVALIFISERING TIL FINALER

Utregning av finaleplasser regnes fra et utgangspunkt på 70 plasser, der plassene fordeles prosentvis mellom størrelsesklassene ut ifra antall påmeldte i Agility klasse 3. Endelig antall finaleplasser vil bli noe høyere enn 70, forårsaket av at klassen prosentvise andel alltid

rundes opp til nærmeste hele tall. Minste antall finalekvote i hver størrelse vil ikke være færre enn 9.

Fra hver størrelsesklasse kvalifiserer:

- Fra Hopp 3: hunder med plassering innen det som tilsvarer 40 % av størrelsesklassens finalekvote, men ikke færre enn 1.-3. plass. Plassen går ikke videre til neste dersom noen av disse feks. allerede har kvalifisert seg i tidligere løp.
- Fra Agility 3: hunder med plassering innen det som tilsvarer 40 % av størrelsesklassens finalekvote, men ikke færre enn 1.-3. plass. Plassen går ikke videre til neste dersom noen av disse feks. allerede har kvalifisert seg i tidligere løp.
- Fra sammenlagt Hopp 3 + Agility 3: De resterende plassene, til størrelsesklassens finalekvote er fylt opp, men ikke færre enn 3. Feilpoeng og forbrukt tid fra Hopp og Agility legges sammen.
-

10.5 KVALIFISERING LAGKLASSER

10.5.1 KVALIFISERING TIL DELTAKELSE I NM

Kun medlemsklubber hos NKK kan anmelde lag til NM.
Påmelding gjøres elektronisk på NKKs nettside. Klubben må i tillegg sende inn et utfylt påmeldingsskjema for Lag NM som inneholder alle hundene som er kvalifisert i lagklassen. Her skal det dokumenteres at hunden i løpet av året har deltatt to ganger på et lag med plassering blant de 25 % beste (av totalt antall startende lag i klassen, rundet opp til nærmeste hele tall), dog alltid til de tre beste i klassen. Diskede hunder blir ikke kvalifisert. Kopier av resultatlister eller kritikkskjemaer fra de aktuelle ne må vedlegges som dokumentasjon. Utenlandske lag regnes ikke med. Hvis et norsk lag f.eks. blir nummer fire i klassen bak tre utenlandske lag, regnes plassen som en 1. plass for NM-kvalifiseringsformål.

De til enhver tid gjeldende skjema for påmelding av lag finnes på NKKs nettside.

Kvalifiseringsperioden er 1 år før påmeldingsfristen (siste påmeldingsfrist) til NM.

10.5.2 KVALIFISERING TIL FINALER

Diskvalifiserte lag går ikke videre til finale søndag.

10.6 KONKURRANSEAVVIKLING OG RESULTATREGNING

NM gjennomføres med følgende klasser:

Kvalifiseringsløp:	hopp 3, agility 3 og hopp lag. Kvalifiseringsløpene gjennomføres normalt på NMs første dag.
Finaler:	hopp individuelt, agility lag og agility individuelt. Finalene gjennomføres normalt på NMs siste dag. Dersom alle finalene gjennomføres på samme dag vil de gå i nevnte rekkefølge. Det siste individuelle finaleløpet vil alltid være Agility.

10.6.1 INDIVIDUELT

Startrekkefølgen i begge kvalifiseringsløpene er tilfeldig.

For det første finaleløpet er startrekkefølgen tilfeldig. I det andre finaleløpet starter ekvipasjene i omvendt rekkefølge i forhold til resultatene fra hopp.

10.6.1.1 RESULTATBEREGNING

Feilpoengene og forbrukt tid i finaleløpene legges sammen, og deltakeren med lavest samlet feilpoeng og raskest tid blir Norgesmester i klassen. Hvis flere deltakere ligger på 1.plass, skal det avholdes omløp slik at man får kåret én Norgesmester.

10.6.2 LAGKLASSER

I NMs første lagløp er startrekkefølgen tilfeldig.

Hele laget skal konkurrere samlet, dvs. at alle deltakere går fortløpende etter hverandre. Alle lagene går en innledende runde. Alle lag med tellende resultat (ikke diskvalifikasjon) går videre til finale.

I finaleomgangen starter laget på siste plass først, så nest siste osv.

10.6.2.1 RESULTATBEREGNING

Feilpoengene og forbrukt tid fra begge omganger legges sammen, og laget med lavest samlet poengsum og raskest tid blir Norgesmester i klassen. Hvis flere lag ligger på 1.plass, skal det avholdes omløp med alle deltakere på hvert lag slik at man får kåret én Norgesmester.

10.7 PREMIERING

Individuelle klasser:
Det settes opp premier til Norgesmester og nr. 2 og 3.

Lagklasser:
Det settes opp premier til Norgesmester og nr. 2 og 3.

10.8 CERTIFIKAT

CERT deles ut på grunnlag av resultatene i kvalifiseringsløpene i Agilityklasse og Hoppklasse. CACIAG deles ut på grunnlag av resultatene i kvalifiseringsløpet i Agility, dersom dette er en prøve som er tildelt internasjonal status.

11 STANDARDISERTE UOFFISIELLE KLASSER

11.1 BRONSEMERKEPRØVE I AGILITY

Norsk Kennel Klubs bronsemerke i agility kan kun tildeles på prøver arrangert av NKKs medlemsklubber. Prøven kan dømmes av NKK-autoriserte agilitydommere, autoriserte dommerelever i agility, agilityinstruktører på trinn 2 og 3 og trinn 1 instruktører som har konkurrert i klasse 3 i agility og/eller hopp. Prøvedommer må være medlem i en av NKKs medlemsklubber. Kravet for oppnåelse av bronsemerke i agility er at hunden skal fullføre banen og vise at den kan passere alle hindertyper på egen hånd. Samtidig skal hunden være under såpass kontroll at den ikke løper ut, tar feil hinder eller på annen måte viser tydelig ulydighet. Hunden skal under hele prøven være koblet løs og uten halsbånd, som i vanlige konkurranser. Fører kan ikke ha noe i hånden under utførelsen av prøven, men kan med oppmuntring og kommandoer støtte og lokke hunden igjennom banen. Ekvipasjen skal gjennomføre en enkel agilitybane med minst 15 hindre, der alle standardiserte hindre er med. Oxer skal ikke være med. Kun høydehinder og tunneler kan tas flere ganger. Banen skal legges naturlig og i en enkel form. Avstanden mellom påfølgende hindre skal være mellom 6 og 7 meter. Det dømmes etter vanlige konkurranseregler i agility klasse 1, med følgende unntak:

- Standardtiden settes i alle størrelsesklasser med utgangspunkt i 1,2 m/sek. Makstiden settes lik standardtiden + 100 %
- Vegring medfører 5 feilpoeng (som vanlig), samt at hinderet må passeres på nytt. Det godtas inntil tre vegringer pr. hinder (diskvalifikasjon ved fire vegringer på samme hinder).
- Det dømmes kun kontaktfeil mellom hund og fører en gang pr. hinder, men vedvarende kontakt mellom hund og fører dømmes på vanlig måte som vegring.

Bronsemerket tildeles de hunder som fullfører banen med maksimum 30 feilpoeng.

Nedre aldersgrense for hund å gå opp til bronsemerket i agility er 18 mnd. Normalt gis hver ekvipasje inntil to forsøk på å få bronsemerket i agility samme dag, dersom kapasiteten tillater det.

11.2 JUNIORKLASSE

Åpen for førere under 13 år. Kan arrangeres sammen med klasse 1 og det kan være felles briefing. Dersom juniorklasse arrangeres sammen med klasse 1 skal junior gå etter den offisielle klassen. Hunden kan delta i offisielle klasser på samme prøve, uavhengig av hvilken klasse hunden konkurrerer i, men ikke med samme fører.

11.3 SENIORKLASSE

Åpen for hunder som er fylt 8 år. Arrangeres sammen med klasse 2 og det kan være felles briefing. XL-og L-hunder hopper på M-høyde, M-hunder på S-høyde og S-hunder på XS-høyde. XS-hunder hopper på laveste XS-høyde. Hunden kan ikke stille i offisielle klasser på samme prøve.

12 MATERIELL

12.1 MATERIELLOVERSIKT

Arrangøren skal sørge for at følgende utstyr er tilgjengelig i ringen:

- Nummerskilt, 1 - 22
- Måleapparat (hjul) for å måle opp banen
- Bøtte/kasse/beholder til målområdet, der funksjonær legger fra seg ekvipasjenes belønning
- Tommestokk
- NKKs agilityregler, NKKs Championatregler
- 2 stk stoppeklokker, husk batterier. Eventuelt elektronisk tidtakerutstyr
- Kalkulator
- CERT-rosetter (nasjonalfarget) og Championat-rosetter (grønn/rød)
- Agilitymerker i sølv, gull, gull med emalje
- Nødvendig verktøy for å justere/bygge opp hindrene
- Ekstra hoppepinner til høydehopp
- Evt. egnet teppe til løpetisper, min. 2 x 1,5 m.

Hund til
nytte og glede